MC-450 AD

SISTEMA MECÁNICO

MANUAL DE ARMADO

NO IMPRIMIR

EUROVENT PREMIUM

CUPRUM

MC-450 AD

SISTEMA DE FACHADA

MANUAL DE ARMADO

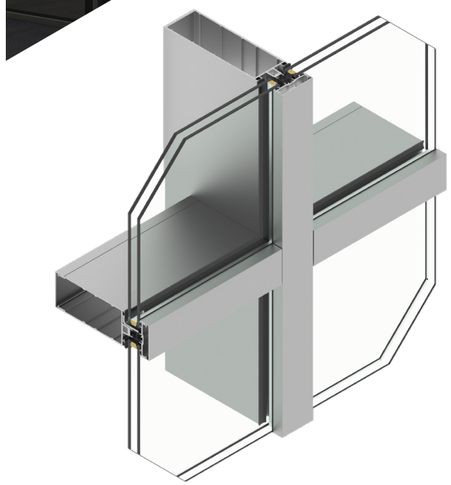

MCM-450AD 230510

EUROVENT PREMIUM

EUROVENT
PREMIUM

Somos una empresa mexicana fundada en 1948 en Monterrey, dedicada a la transformación y comercialización de aluminio.

Con más de 70 años de experiencia en el sector, y con un sólido equipo de más de 6,000 personas, nos hemos convertido en el principal extrusor de aluminio de Latinoamérica y hemos consolidado nuestro liderazgo en México.

Dentro de la producción de escaleras y ventanas prefabricadas, contamos con una amplia cadena de tiendas a lo largo de todo el país. En el extranjero somos el comercializador de escaleras más importante de Canadá y Lationamérica, y en Estados Unidos, el segundo de mayor relevancia.

Tenemos presencia en más de 40 países alrededor del mundo en las diferentes áreas de negocio: sector automotriz, escaleras y soluciones de construcción e industria.

PERFILES Y HERRAJES
Perfiles y RPT 09
Perfiles complementarios 13
Tornillería y Accesorios 15
Tabla de Tornillería y accesorios 17
Tabla de Tornillería de anclas 18

COMBINACIONES
Combinaciones vidrio sencillo vertical 19
Combinaciones vidrio sencillo horizontal 20
Combinaciones vidrio doble vertical 21
Combinaciones vidrio doble horizontal 22

FACHADA MECÁNICA

CORTES Y EJES 23
DETALLES DE ARMADO 25
ARRANQUE

Arranque 27
Ancla de arranque 32
Arranque lateral 34

INTERMEDIO 35

Intermedio vidrio doble 37
Intermedio adaptador vidrio sencillo 38
Conector 39
Calza de vidrio 41
Tipos de vidrio 43
Hermeticidad 46
Tapón de Hermeticidad 44
Hermeticidad aplicación manual 45

OPERACIONES DE TROQUEL
Operaciones de troquel 47
Operaciones manuales 51

ANCLAS
Ancla fija 55
Junta de expansión 57
Ancla Móvil 59
Ancla entrepisos 61

REMATE 63

CINTA VENTANA
Cortes y ejes 69
Detalles de Armado 71
Ancla cinta ventana 73
Detalles de armado 77

GRÁFICAS DE RESISTENCIA 75
GLOSARIO DE PERFILES 79

MC-450 AD

MURO CORTINA

Una fachada “stick”, también conocida como muro cortina, es un componente esencial de un edificio que se compone de elementos estructurales verticales y horizontales conectados y anclados a la estructura que sostiene el edificio. Esta fachada se completa con vidrios o paneles para formar una superficie continua y ligera que separa el espacio interior del exterior. A diferencia de otros productos, esta fachada no se fabrica completamente en un taller; en su lugar, todos los componentes y subconjuntos prefabricados se ensamblan en el lugar de construcción.

Nuestro sistema de fachada “stick”, conocido como MC-450 AD, ofrece una versatilidad excepcional, ya que no solo se utiliza en fachadas, sino que también permite la creación de domos y cubiertas. Algunas de sus características clave incluyen:

Perfiles de 2.5 pulgadas (63.5 mm) de ancho.
Conectores que facilitan la producción y una instalación rápida en el lugar de construcción.
Alta estabilidad estructural a pesar de sus perfiles livianos.
Una amplia gama de perfiles disponibles.
Soluciones tanto mecánicas como estructurales, así como combinaciones de ambas.
Opciones para ventilación proyectable utilizando un sistema químico.
Compatibilidad con los sistemas Classic, Premium y SmartFrame de CUPRUM.
Flexibilidad para aplicaciones en domos y cubiertas.
Diversidad de acabados disponibles.
El sistema de perfiles permite utilizar los mismos perfiles para vidrio sencillo y vidrio doble pudiendo incorporar RPT en vidrio doble.
En la actualidad, las fachadas tipo “stick” son un elemento común en el paisaje urbano de muchas ciudades. No obstante, los arquitectos pueden personalizar y expresar su creatividad en cada edificio. Según el aspecto final de la construcción, las fachadas pueden clasificarse en las siguientes categorías:

1.- Muro Cortina con solución mecánica y tapas.

Fachadas mecánicas, ésta recibe el nombre por los elementos que unen a los vidrios o paneles a los perfiles básicos y horizontales mediante el uso de molduras de unión y tapas dispuestas de forma vertical y horizontal y que aportan un elemento estético.

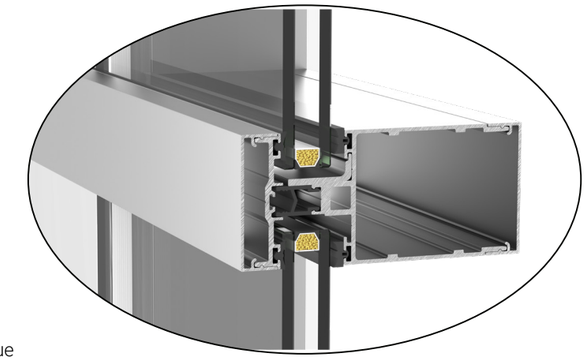

2.- Muro Cortina con solución estructural.

Fachadas químicas, en donde el vidrio es el principal protagonista y sólo se observa la modulación de los vidrios o paneles, éstos están unidos a los perfiles de aluminio mediante selladores estructurales que dan nombre a este tipo de muro cortina.

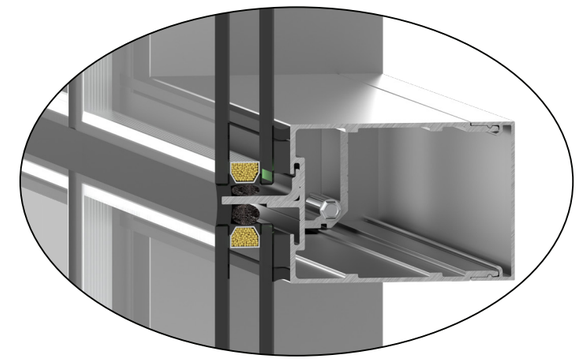

3.- Muro Cortina con solución mecánica y estructural

Fachadas combinadas, Estas fachadas combinadas resultan de la combinación de elementos de fachadas mecánicas y químicas, donde las tapas pueden colocarse tanto vertical como horizontalmente, creando una estética única.

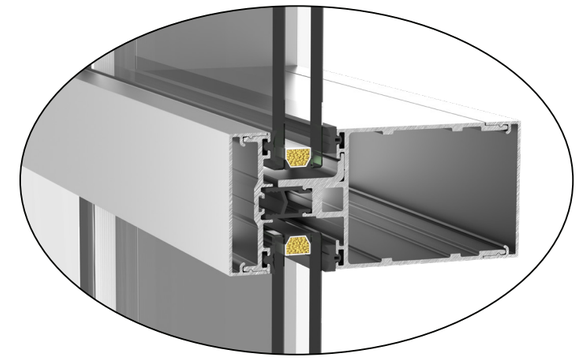

4.- Muro cortina con solución Ventila de Proyección

CUPRUM

MC-450 AD

FACHADA MECÁNICA

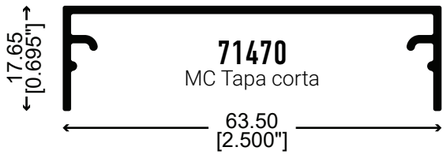

71470
MC Tapa corta

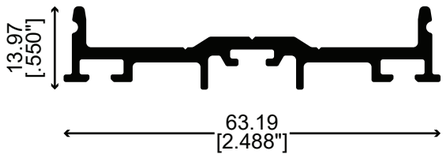

71383
MCM Moldura de unión
6mm y 24mm

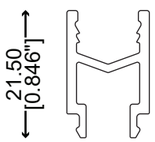

POLMURO A
Poliamida

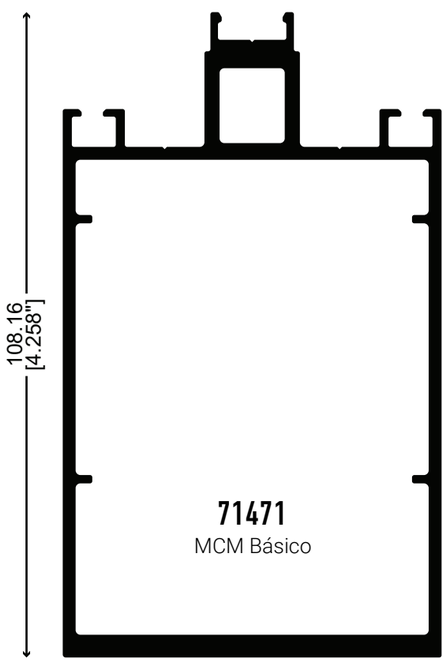

71471
MCM Básico

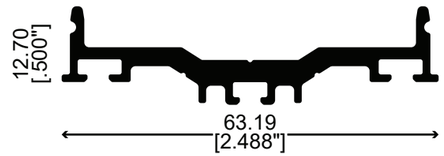

75030
MCM Moldura de Unión SDN
10mm y 31mm

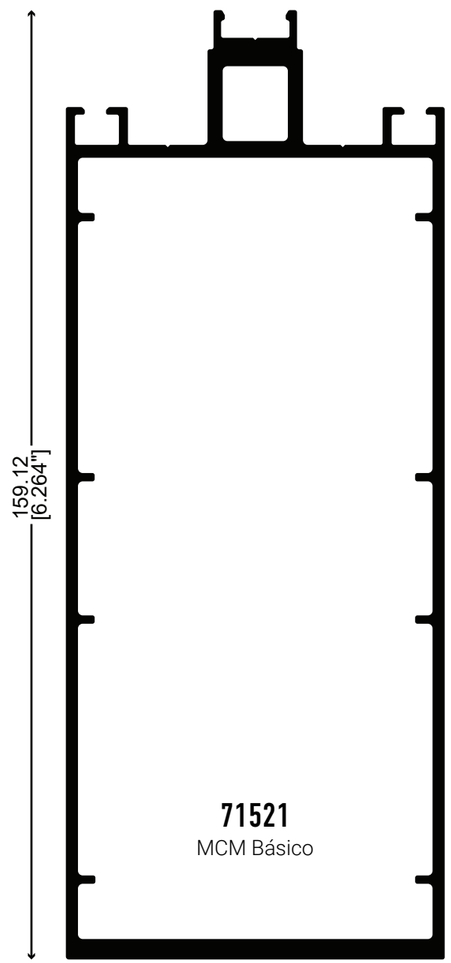

71521
MCM Básico

PERFILES Y RPT
MC-450 AD

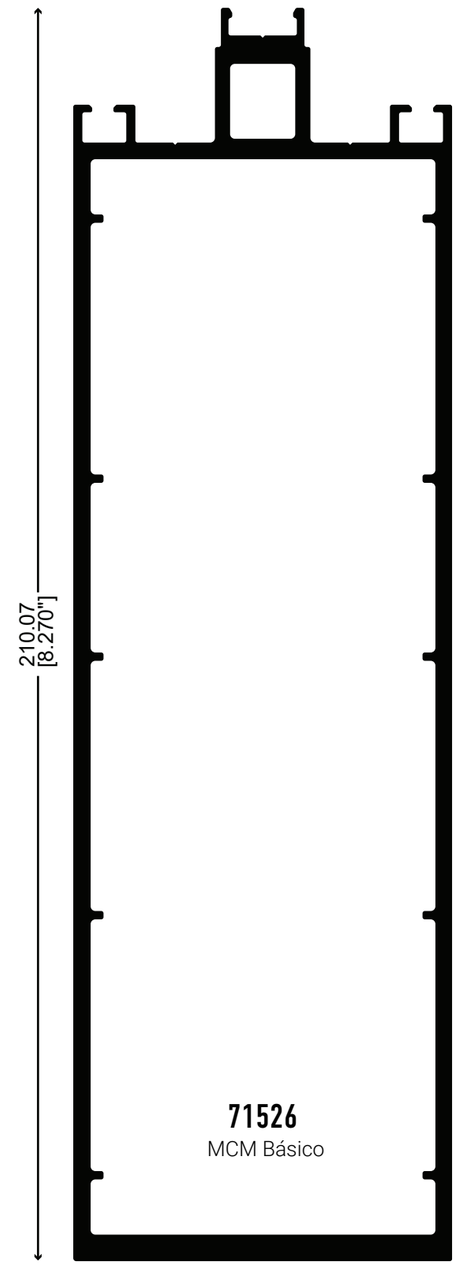

71526
MCM Básico

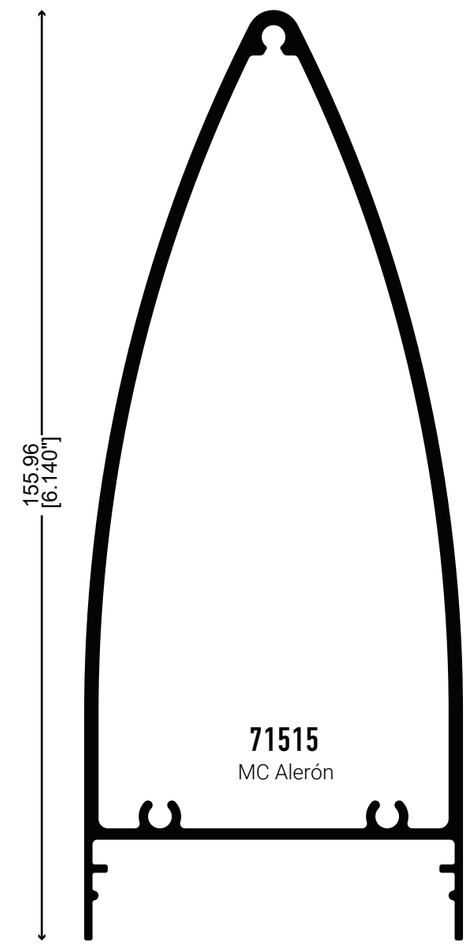

71515
MC Alerón

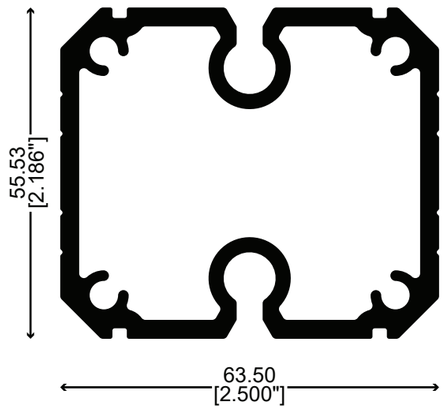

75029
MC Conector SD

75039
MC Calza DV SDN
10mm y 31mm

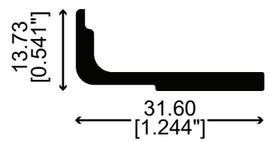

71378
MC Calza DV
6mm y 24mm

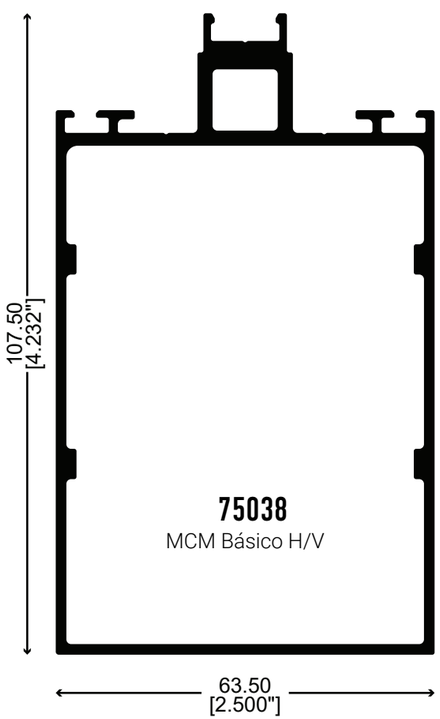

75038
MCM Básico H/V

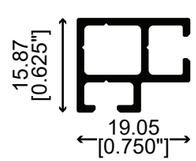

71527
MCM Adaptador
9 ó 6 mm

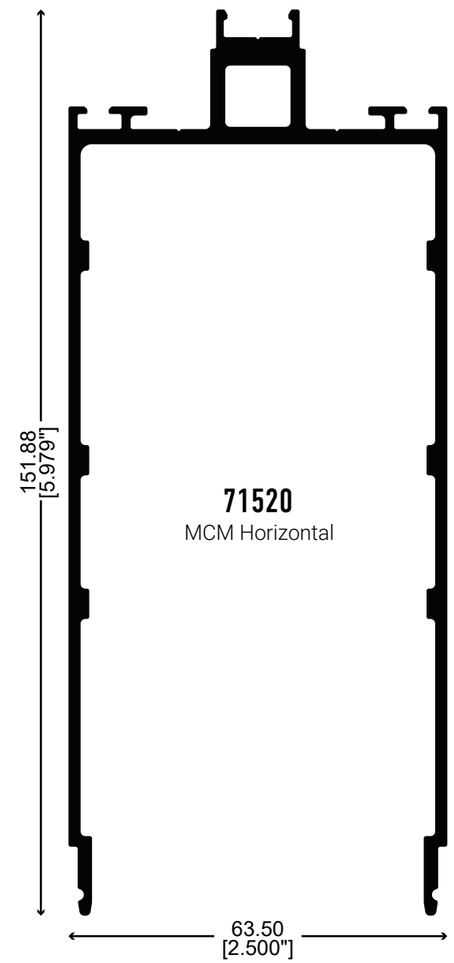

71520
MCM Horizontal

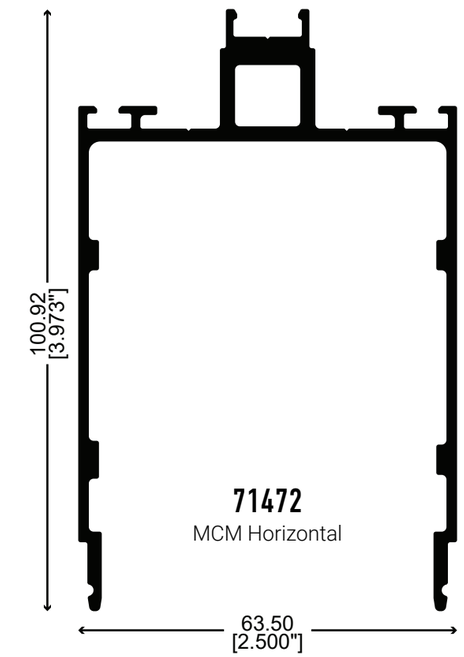

71472
MCM Horizontal

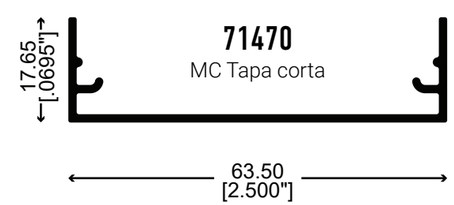

71470
MC Tapa corta

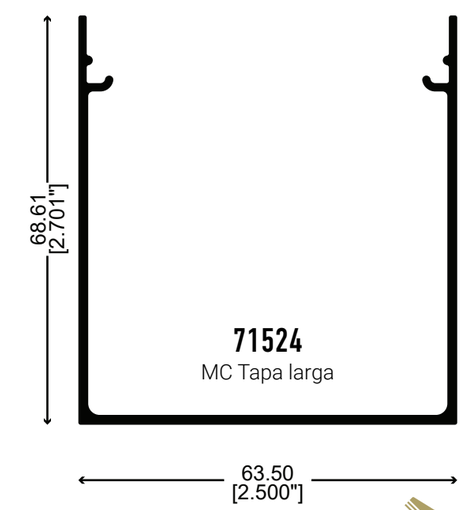

71524
MC Tapa larga

PERFILES COMPLEMENTARIOS

MC-450 AD

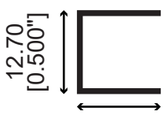

01433
Canal 1/2”

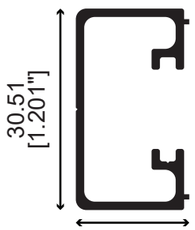

28681
Adaptador Fijo

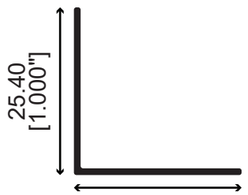

11124
Ángulo 1”

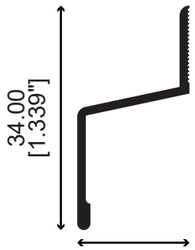

12428
Botaguas

TORNILLERÍA Y ACCESORIOS

MC-450 AD

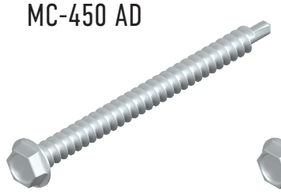

MC-10/2 SDEX
Pija No. 10 x 2”
cabeza hexagonal
punta de broca
INOX 304

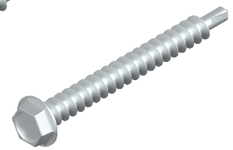

MC-10/1.5 SDEX
Pija No. 10 x 1.5”
cabeza hexagonal
punta de broca
INOX 304

MC-10/1 SDEX
Pija No. 10 x 1”
cabeza hexagonal
punta de broca
INOX 304

MC-10/1 SDPX
Pija No. 10 x 1”
cabeza fijadora Phillips
punta de broca
INOX 304

PFNG-0811X
Pija No.8 x1”
Panhead Phillips
INOX 304

GN-1002
Soft Rod 5/8

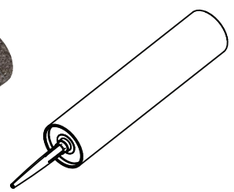

HPEN-0140N
Silicón de intemperie

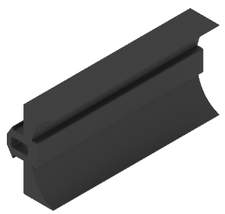

EN-1011
Empaque

EN-3013
Sello ancla móvil

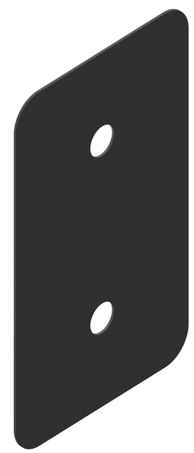

EN-3102
Sello ancla fija

MC-HERM
Sello de hermeticidad
MC-450 AD

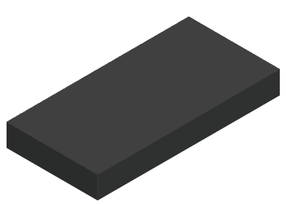

HPEN-CALZA
Calza 1/4” x3/8” x4”

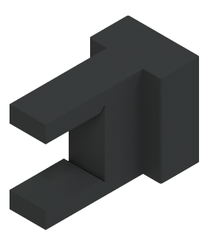

PN-0906
Tapón de hermeticidad
vidrio sencillo

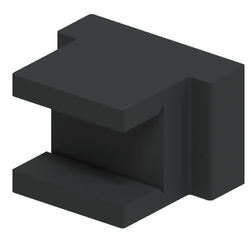

PN-0907
Tapón de hermeticidad
vidrio doble

TORNILLERÍA

MC-450 AD

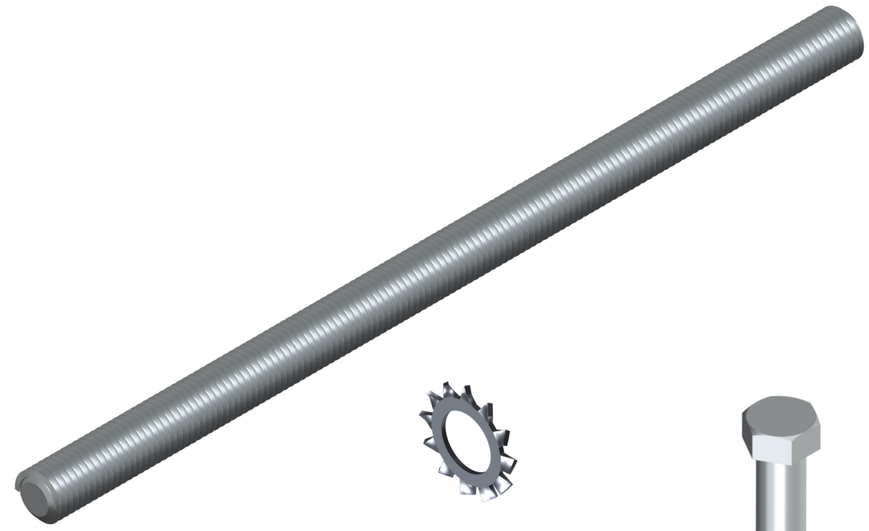

TN-2208X
Varilla Roscada de 5/16” x 7”
acero INOX 304

TN-2508X
Arandela dentada 3/8”
Acero INOX 304

TN-1801X
Tornillo Hexagonal de 3/8” x4”
Acero INOX 304

TN-1804X
Arandela plana de 3/8”
Acero INOX 304

TN-1805X
Arandela de presión 3/8”
Acero INOX 304

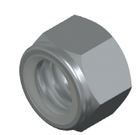

TN-1803X
Tuerca Hexagonal 3/8”
Acero INOX 304

TN-2209X
Tornillo Hexagonal 5/16” x4 1/2”
Acero INOX 304

TN-2509X
Arandela plana de 5/16”
Acero INOX 304

TN-2208APX
Arandela de presión 5/16”
Acero INOX 304

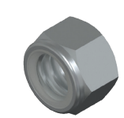

TN-2208TX
Tuerca Hexagonal 5/16”
Inserto Nylon Acero INOX 304

TABLA DE TORNILLERÍA Y ACCESORIOS
MC-450 AD

MC-450 AD MECÁNICA	
CLAVE	**DESCRIPCIÓN**
MC-10/2 SDEX	Pija No. 10 x2” cabeza hexagonal punta de broca INOX 304
MC-10/1.5 SDEX	Pija No. 10 x1.5” cabeza hexagonal punta de broca INOX 304
MC-10/1 SDEX	Pija No. 10x1” cabeza hexagonal punta de broca INOX 304
MC-10/1 SDPX	Pija No. 10 x1” cabeza fijadora Phillips punta de broca INOX 304
EN-1011	Empaque EPDM
HPEN-CALZA	Calza 1/4” x 3/8” x4”
MC-HERM	Sello de hermeticidad MC-450AD
PFNG-0811X	Pija #8 x1” Panhead Phillips INOX 304
GN-1002	Soft Rod 5/8
HPEN-0140N	Silicón de intemperie
PN-0906	Tapón de hermeticidad vidrio sencillo
PN-0907	Tapón de hermeticidad vidrio doble

ACCESORIOS NO PROVISTOS POR CUPRUM	
TN-2208APX	Arandela de presión 5/16” acero INOX 304
TN-2208TX	Tuerca hexagonal inserto nylon 5/16” acero INOX 304
TN-2208X	Varilla roscada de 5/16” x7” acero INOX 304
TN-2209X	Tornillo hexagonal 5/16” x4 1/2” acero INOX 304
TN-1801X	Tornillo hexagonal de 3/8” x4” acero INOX 304
TN-1805X	Arandela de presión 3/8” acero INOX 304
TN-1804X	Arandela plana de 3/8” acero INOX 304
TN-1803X	Tuerca hexagonal de 3/8” acero INOX 304
EN-3013	Sello ancla móvil
TN-2508X	Arandela dentada 3/8” acero INOX 304
EN-3102	Sello ancla fija
TN-2509X	Arandela plana 5/16” acero INOX 304

TABLA DE TORNILLERÍA DE ANCLAS
MC-450 AD

ACCESORIOS NO PROVISTOS POR CUPRUM

ARRANQUE GN-3001 CENTRAL

CLAVE	DESCRIPCIÓN	CANTIDAD	UNIDAD
TN-2208APX	Arandela de presión 5/16” acero INOX 304	4	piezas
TN-2208TX	Tuerca hexagonal inserto de nylon 5/16” acero INOX 304	4	piezas
TN-2208X	Varilla roscada 5/16” x7” acero INOX 304	2	piezas

ARRANQUE GN-3011 DERECHA
ARRANQUE GN-3012 IZQUIERDA

TN-2208APX	Arandela de presión 5/16” acero INOX 304	2	piezas
TN-2208TX	Tuerca hexagonal inserto de nylon 5/16” acero INOX 304	2	piezas
TN-2209X	Tornillo hexagonal 5/16” x4 1/2” acero INOX 304	2	piezas

CAMISAS JUNTAS DE EXPANSIÓN

GN-3008M	Camisa junta de expansión (71471) (78x 51mm)
GN-3009M	Camisa junta de expansión (71521) (128x 51mm)
GN-3010M	Camisa junta de expansión (71526) (178x 51mm)
GN-3008Q	Camisa junta de expansión (71516) (82x 51mm)
GN-3009Q	Camisa junta de expansión (71517) (132x 51mm)
GN-3010Q	Camisa junta de expansión (71523) (182x 51mm)

ANCLAS MÓVILES

GN-3002	MC- Ancla móvil para entrepiso 105mm (central)
GN-3003	MC- Ancla móvil para entrepiso 150mm (central)
GN-3015	MC- Ancla móvil a muro 105mm (izquierda o derecha)
GN-3016	MC- Ancla móvil a muro 150mm (izquierda o derecha)

TN-1801X	Tornillo hexagonal de 3/8” x4” de acero INOX 304	1	piezas
TN1805X	Arandela de presión de 3/8” de acero INOX 304	1	piezas
TN-1804X	Arandela plana 3/8” acero INOX 304	2	piezas
TN-1803X	Tuerca hexagonal de 3/8” acero INOX 304	1	piezas
EN-3103	Empaque ancla móvil	2	piezas

ANCLAS FIJAS

GN-3004	MC- Ancla fija para entrepiso 105mm (central)
GN-3005	MC- Ancla fija para entrepiso 150mm (central)
GN-3013	MC- Ancla fija a muro 105mm (izquierda o derecha)
GN-3014	MC- Ancla fija a muro 150mm (izquierda o derecha)

TN-1801X	Tornillo hexagonal de 3/8” x4” de acero INOX 304	2	piezas
TN1805X	Arandela de presión de 3/8” de acero INOX 304	2	piezas
TN-1804X	Arandela plana 3/8” acero INOX 304	2	piezas
TN-1803X	Tuerca hexagonal de 3/8” acero INOX 304	2	piezas
TN-2508X	Arandela dentada 3/8” acero INOX 304	4	piezas
TN-3102	Empaque ancla fija	2	piezas

COMBINACIONES VIDRIO SENCILLO VERTICAL

MC-450 AD

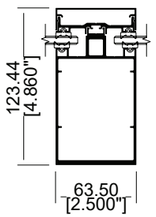

TC BM3 / S

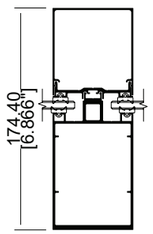

TL BM3 / S

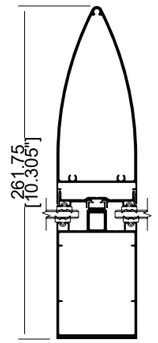

TA BM3 / S

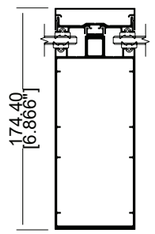

TC BM3 / S

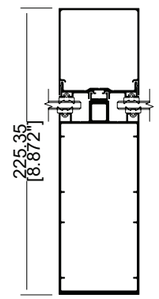

TL BM3 / S

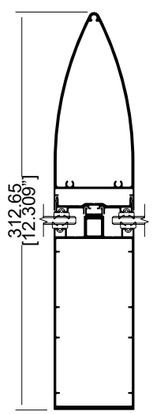

TA BM3 / S

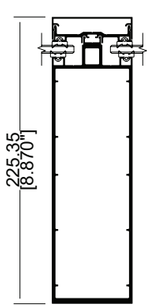

TC BM3 / S

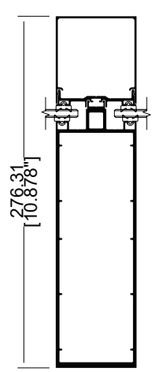

TL BM3 / S

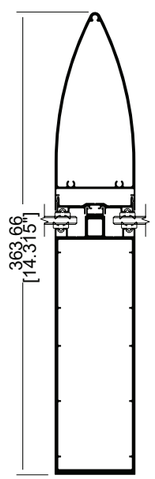

TA BM3 / S

COMBINACIONES VIDRIO SENCILLO HORIZONTAL

MC-450 AD

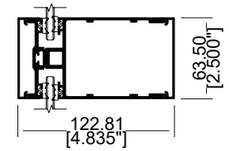

TC HM3 TC / S

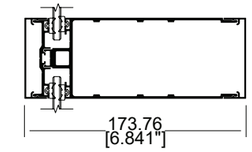

TC HM5 TC / S

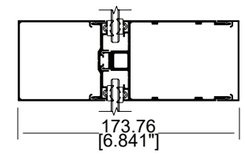

TL HM3 TC / S

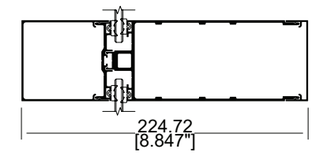

TL HM5 TC / S

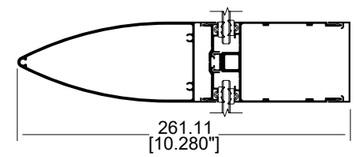

TA HM3 TC / S

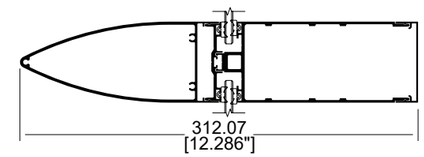

TA HM5 TC / S

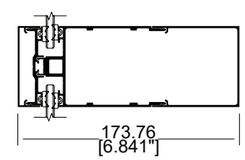

TC HM3 TL / S

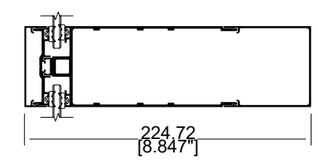

TC HM5 TL / S

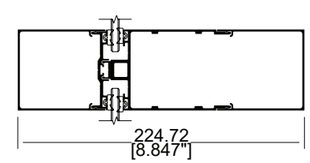

TL HM3 TL / S

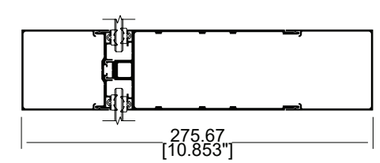

TL HM5 TL / S

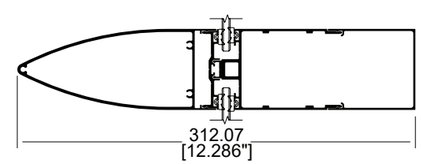

TA HM3 TL / S

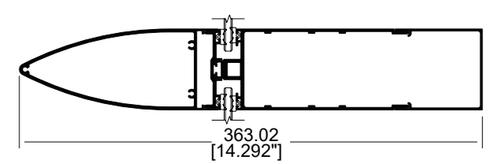

TA HM5 TL / S

COMBINACIONES VIDRIO DOBLE VERTICAL

MC-450 AD

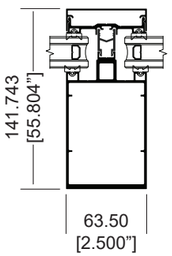

TC BM3 / S

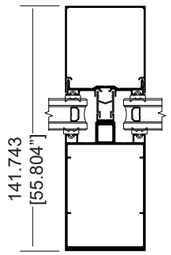

TL BM3 / S

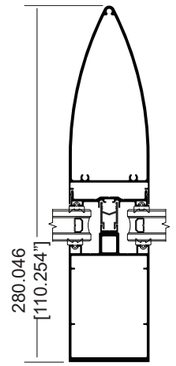

TA BM3 / S

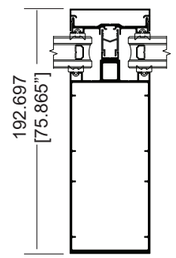

TC BM3 / S

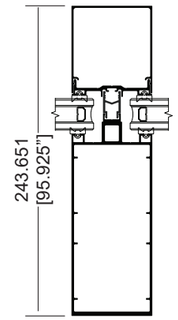

TL BM3 / S

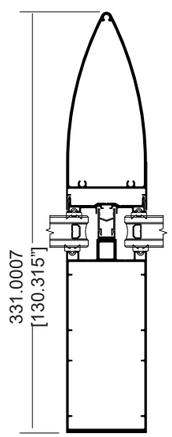

TA BM3 / S

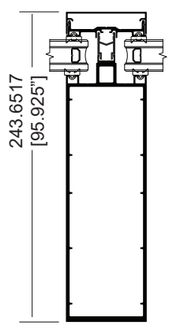

TC BM3 / S

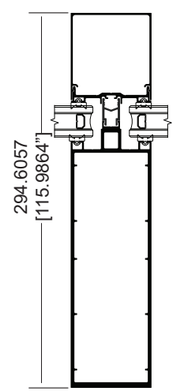

TL BM3 / S

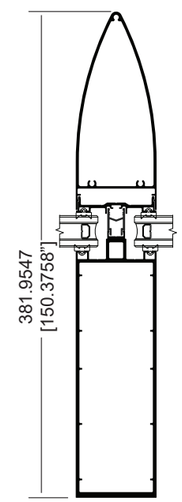

TA BM3 / S

COMBINACIONES VIDRIO DOBLE HORIZONTAL

MC-450 AD

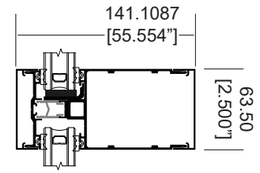

TC HM3 TC /D

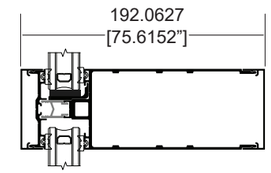

TC HM5 TC /D

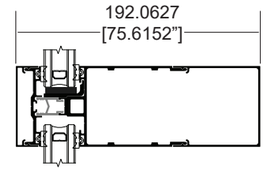

TC HM3 TL /D

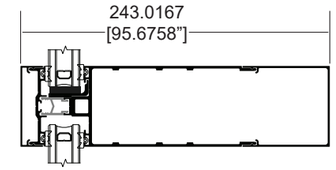

TC HM5 TL /D

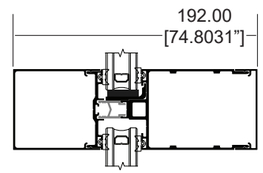

TL HM3 TC /D

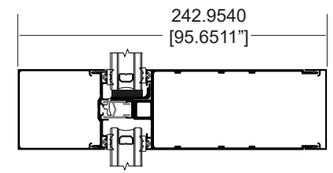

TL HM5 TC /D

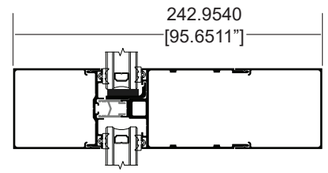

TL HM3 TL /D

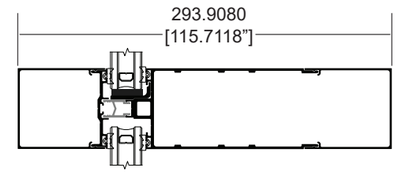

TL HM5 TL /D

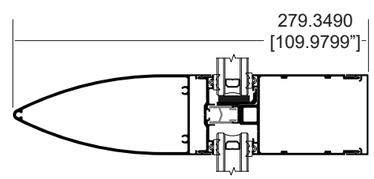

TA HM3 TC /D

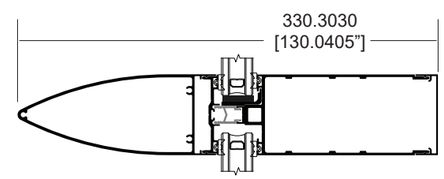

TA HM5 TC /D

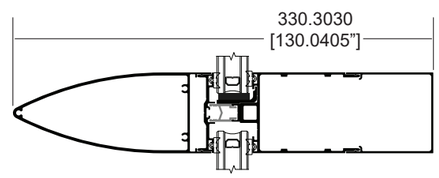

TA HM3 TL /D

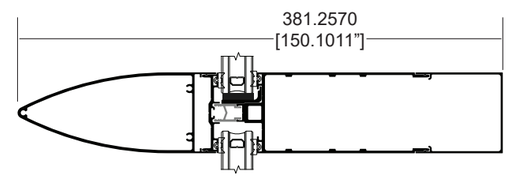

TA HM5 TL /D

CORTES Y EJES

MC-450 AD

CORTES Y EJES

MC-450 AD

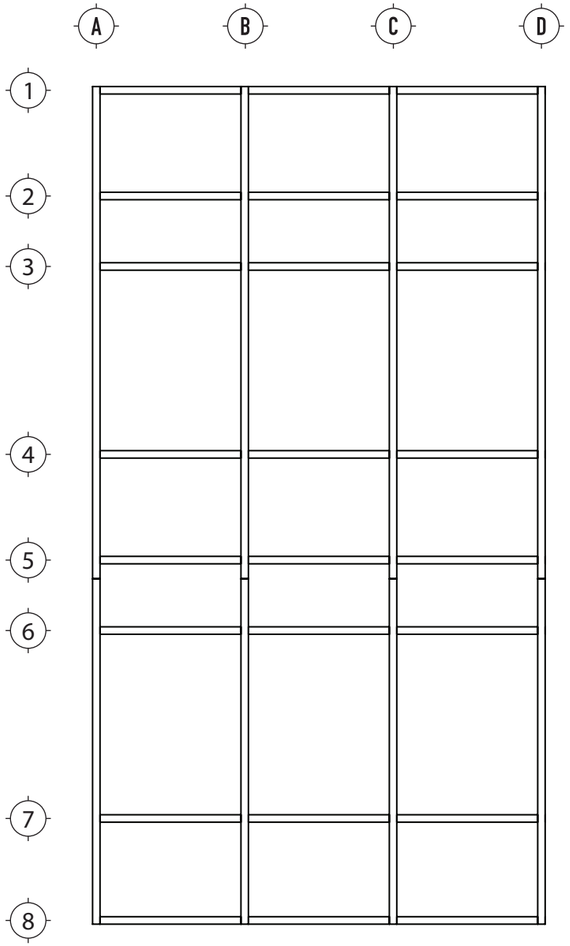

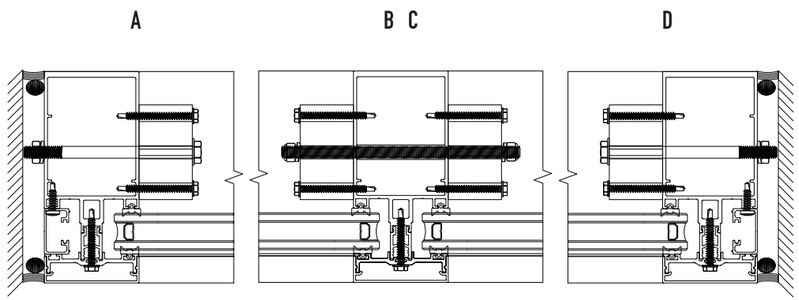

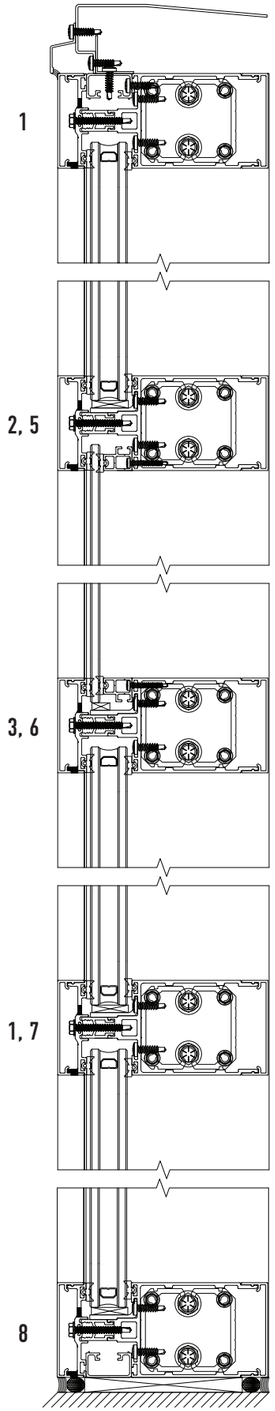

DETALLES DE ARMADO

MC-450 AD

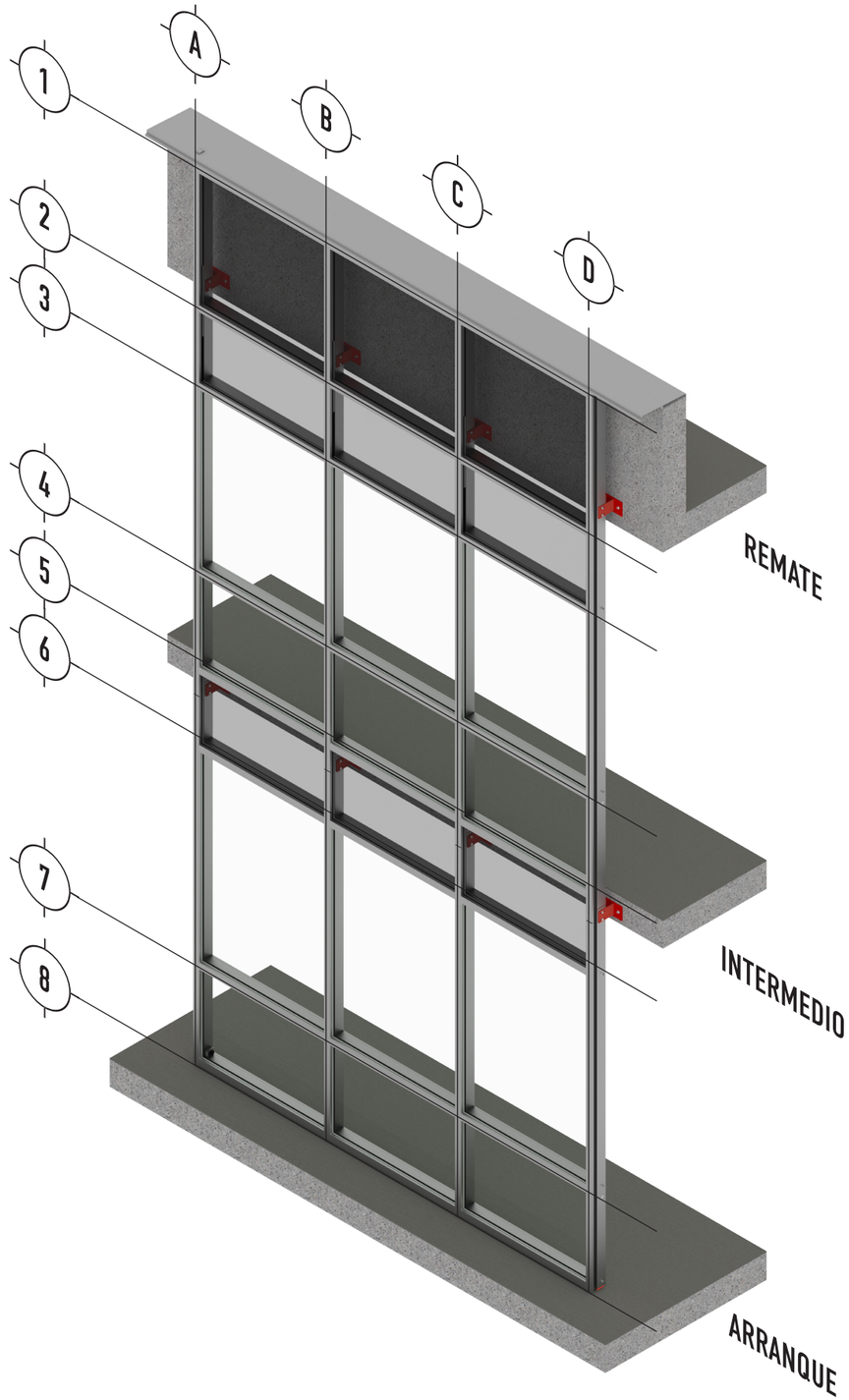

DETALLES DE ARMADO

MC-450 AD

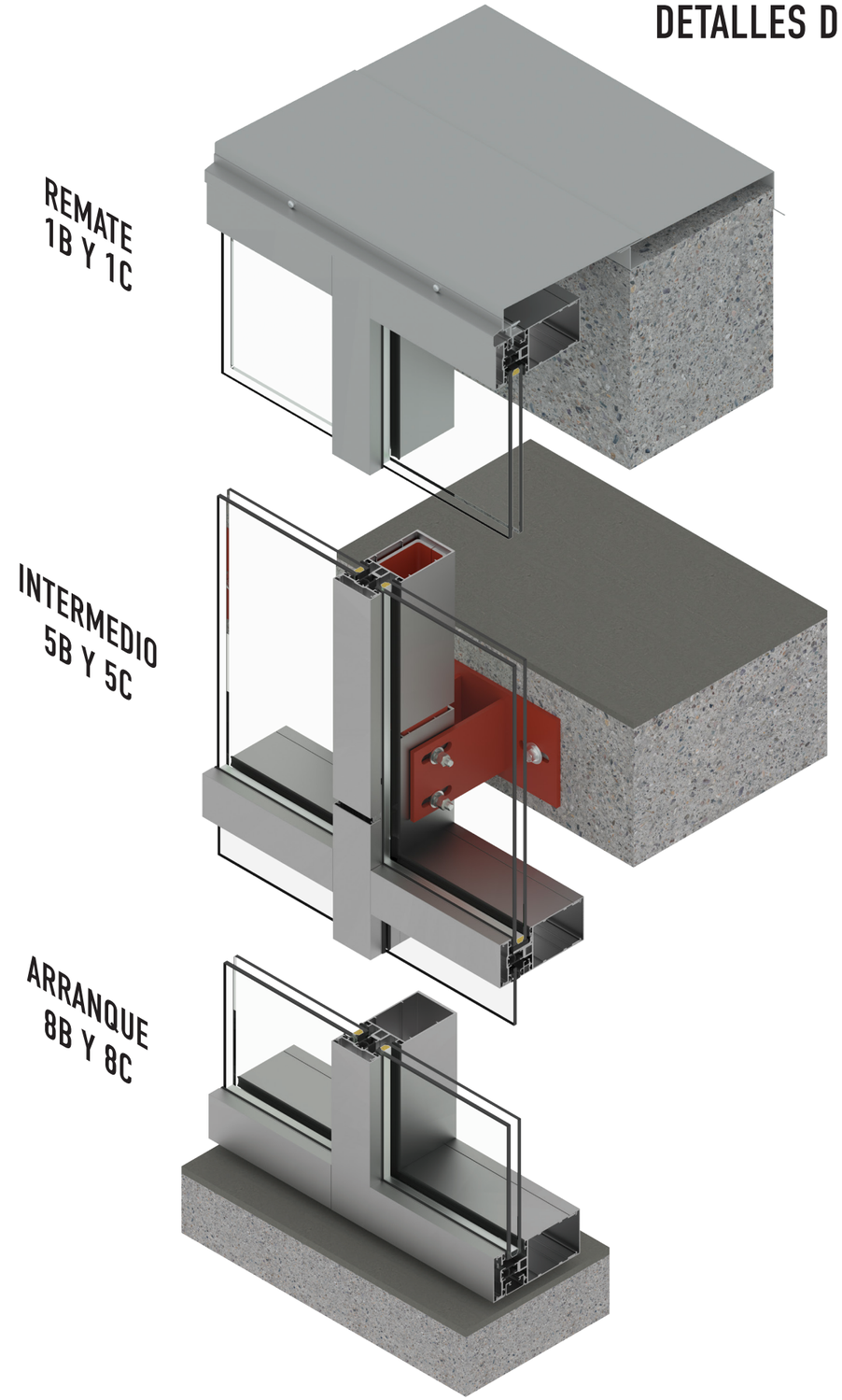

ARRANQUE
MC-450 AD

ARRANQUE
MC-450 AD

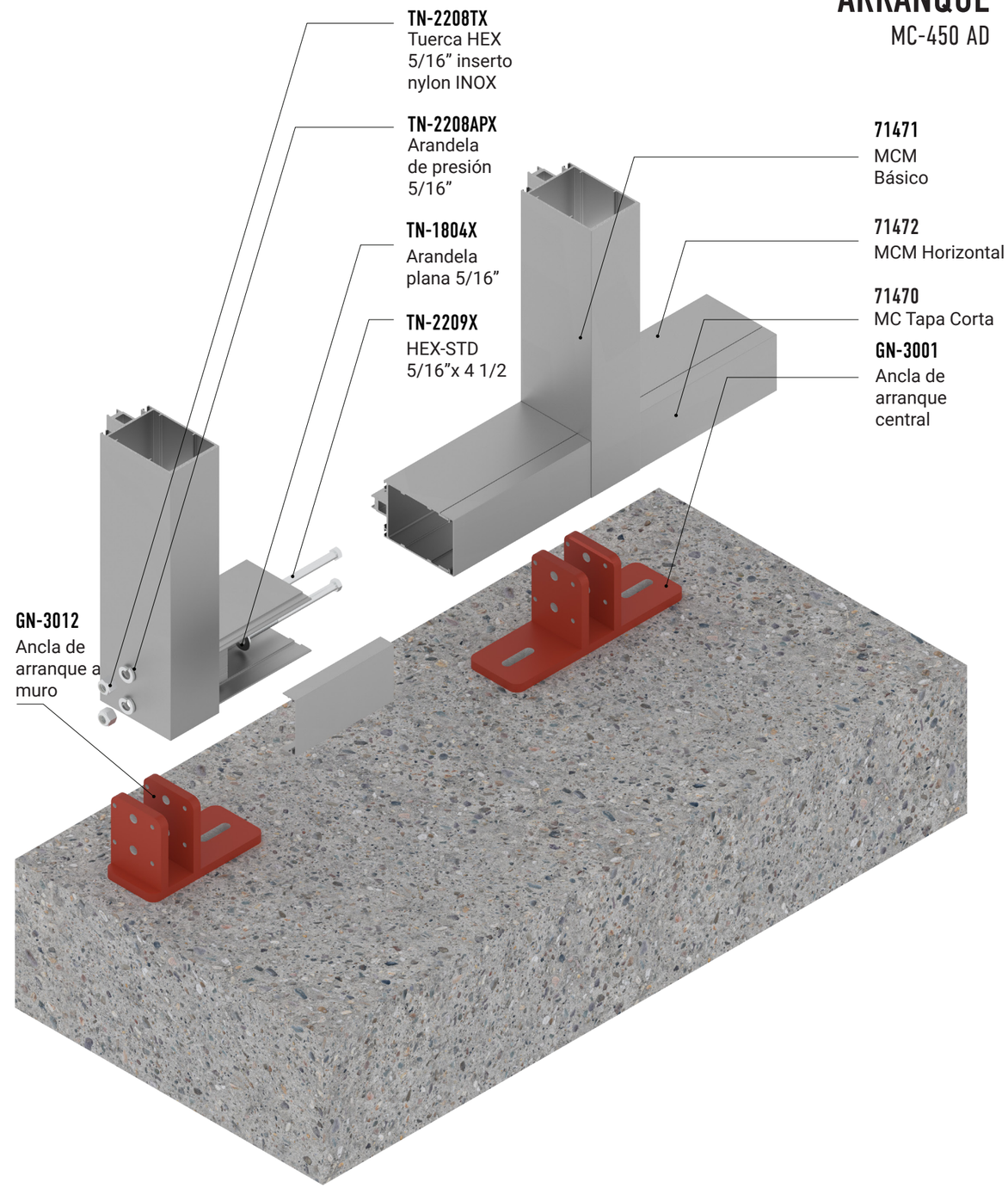

NOTA: La solución presentada es REFERENCIA y no puede cubrir todos los posibles casos de proyectos.
Por eso cada proyecto de MC-450 AD tiene que ser evaluado por el ingeniero estructural.

ARRANQUE
MC-450 AD

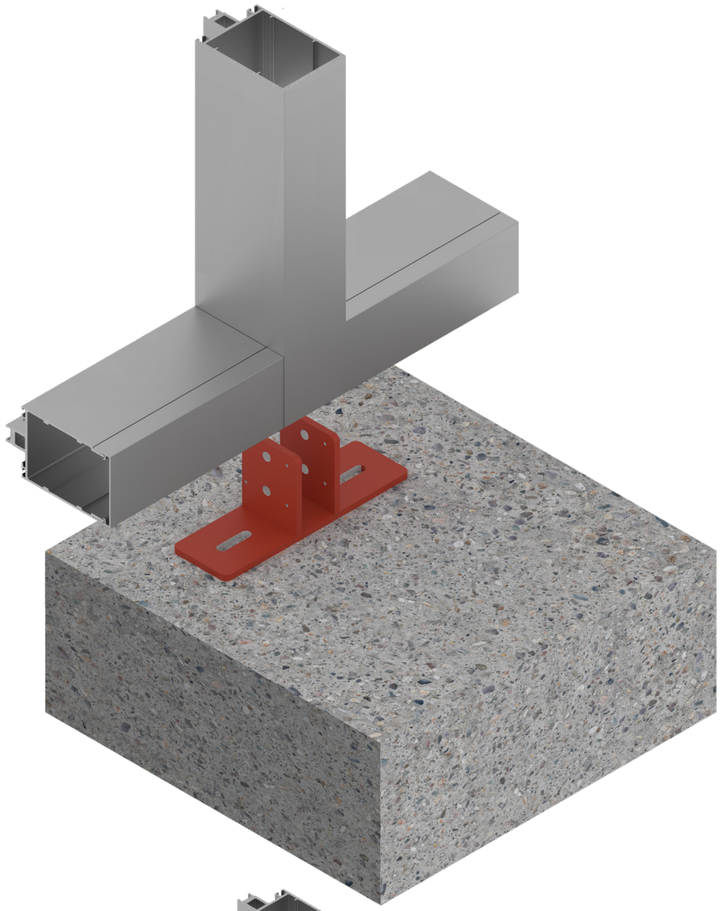

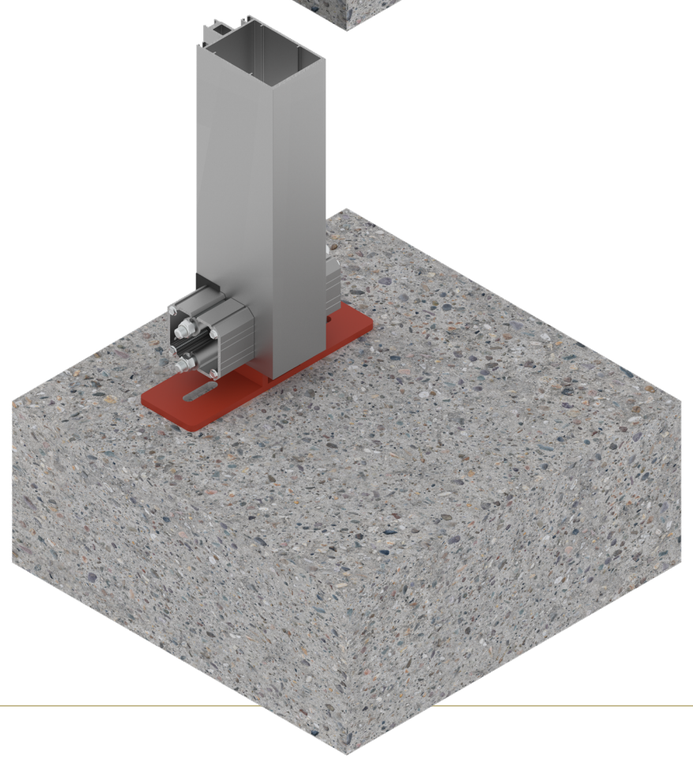

ARRANQUE
MC-450 AD

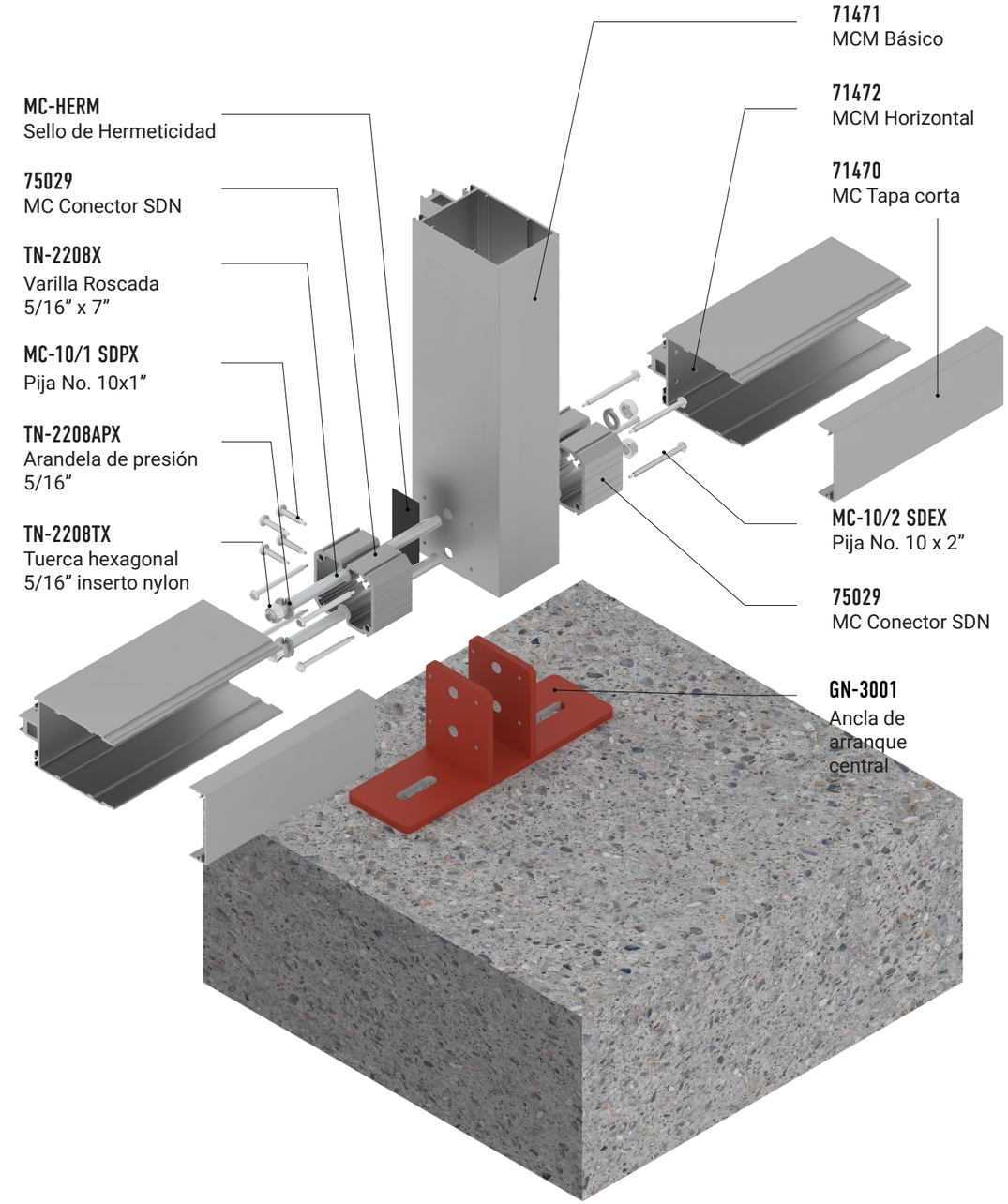

NOTA: La solución presentada es REFERENCIA y no puede cubrir todos los posibles casos de proyectos.
Por eso cada proyecto de MC-450 AD tiene que ser evaluado por el ingeniero estructural.

ARRANQUE

MC-450 AD

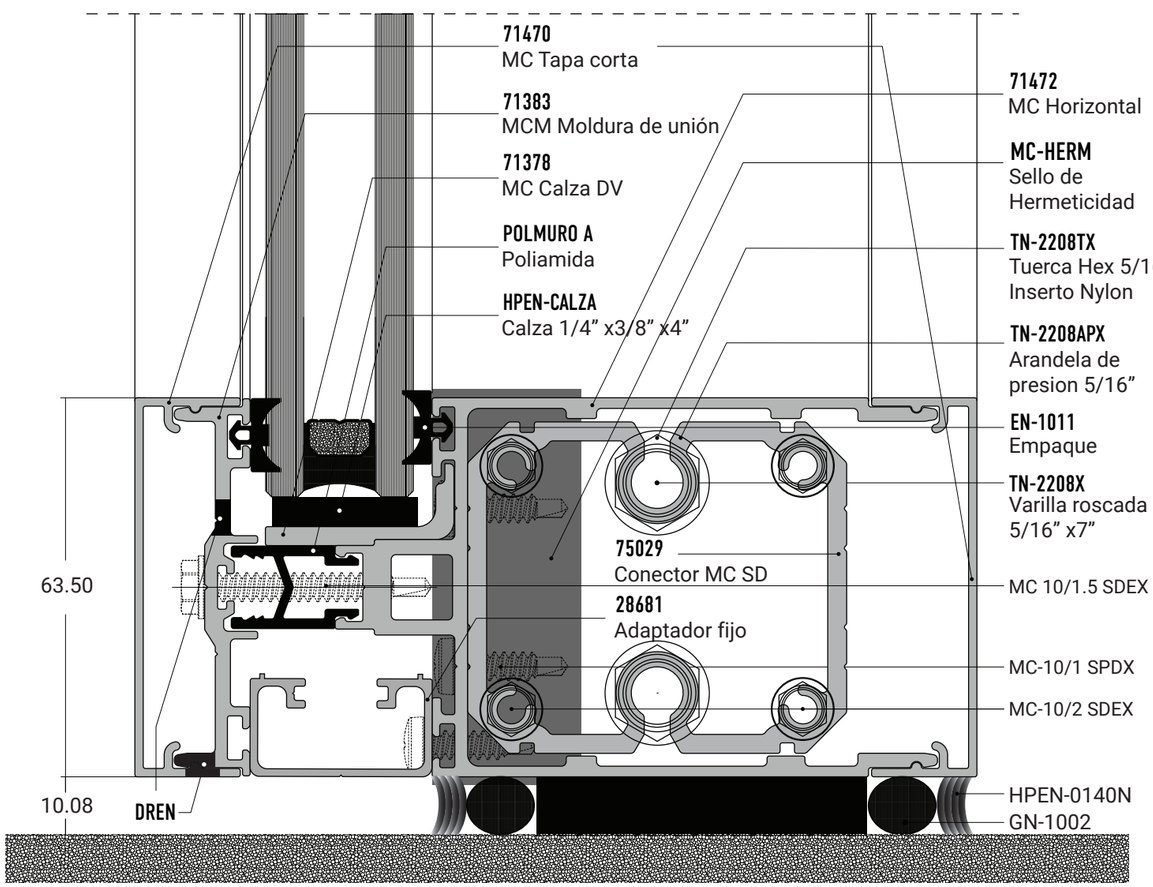

ANCLA DE ARRANQUE

MC-450 AD

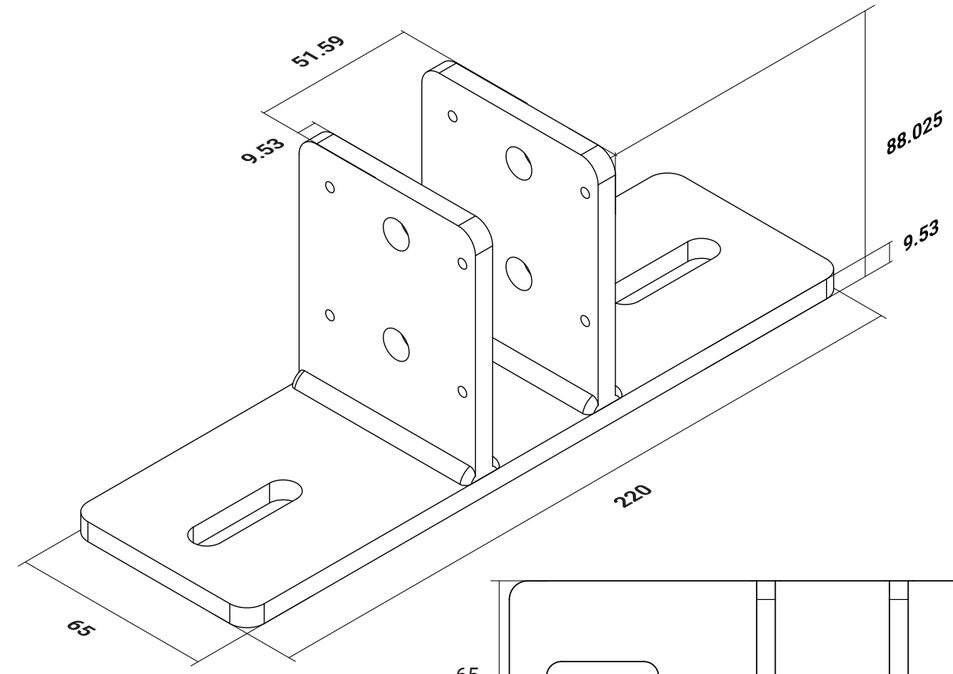

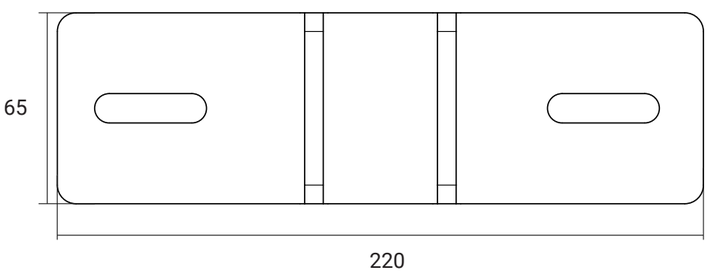

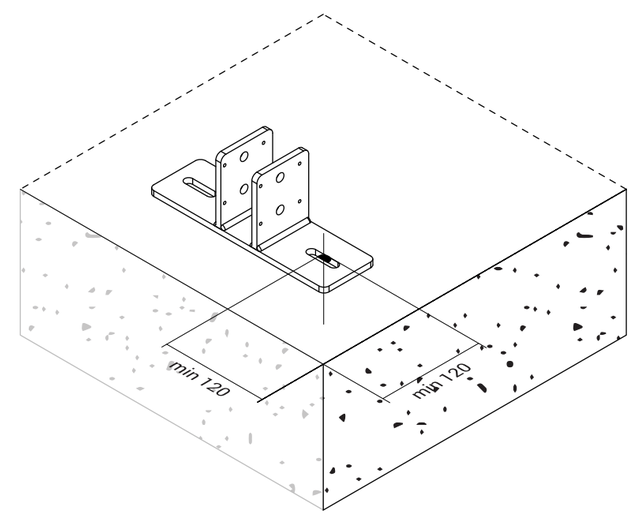

GN-3001

MC-Ancla de arranque

Para perfiles:

Mecánicos

71471 MCM VERTICAL
71521 MCM VERTICAL
71526 MCM VERTICAL

Nota: Distancia minima para la perforación al límite del concreto

NOTA: La solución presentada es REFERENCIA y no puede cubrir todos los posibles casos de proyectos.
Por eso cada proyecto de MC-450 AD tiene que ser evaluado por el ingeniero estructural.

ARRANQUE LATERAL

MC-450 AD

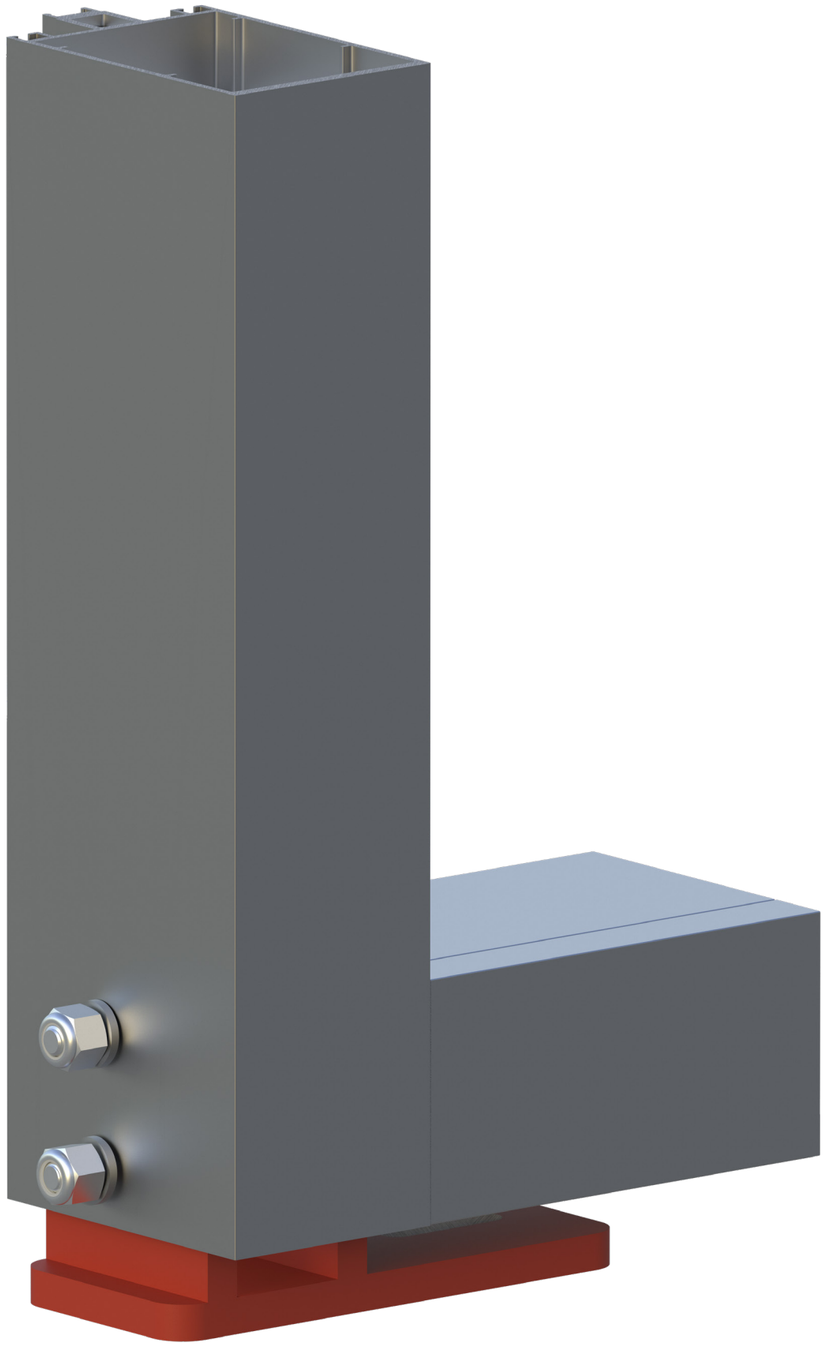

ARRANQUE LATERAL

MC-450 AD

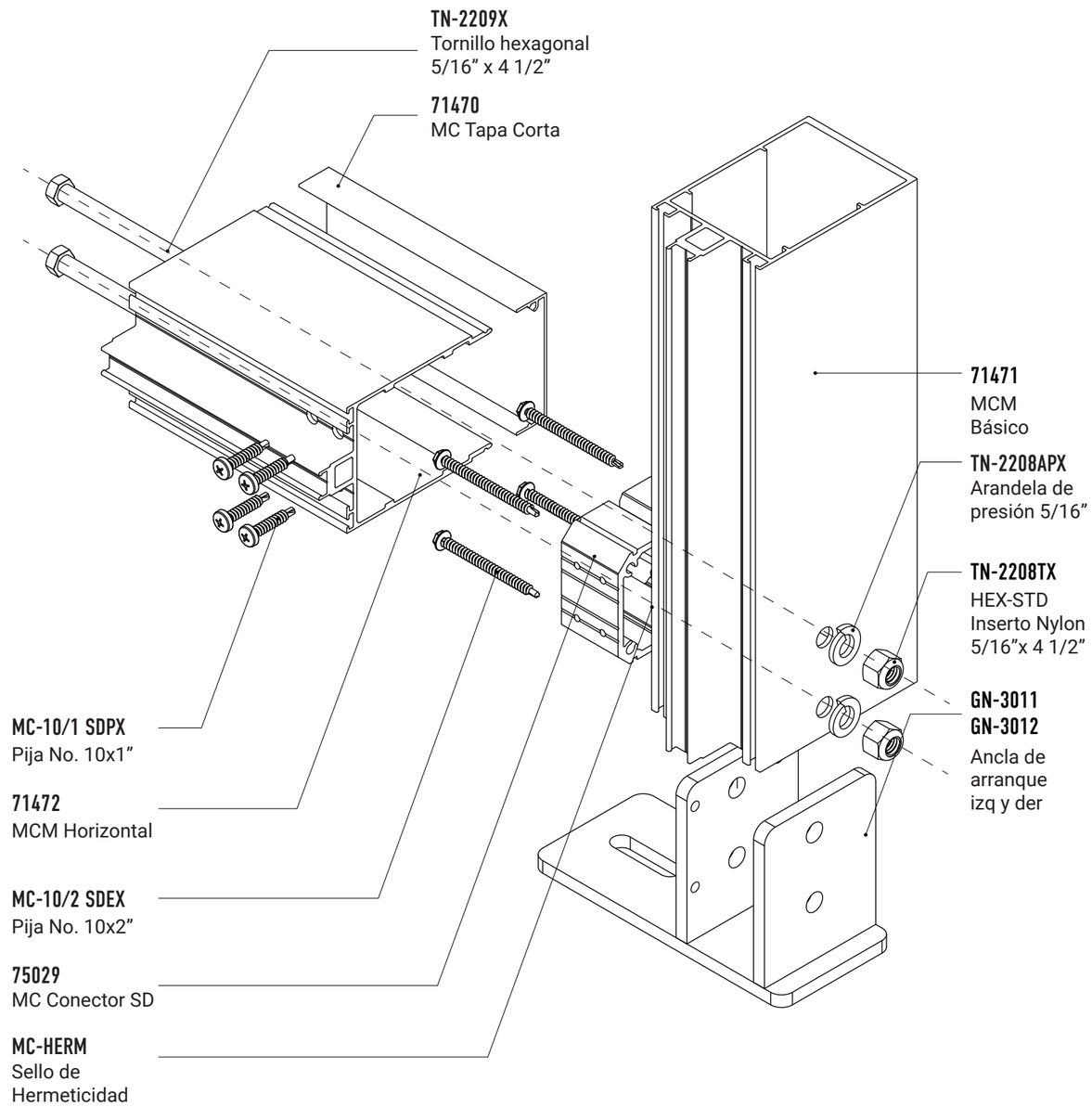

NOTA: La solución presentada es REFERENCIA y no puede cubrir todos los posibles casos de proyectos.
Por eso cada proyecto de MC-450 AD tiene que ser evaluado por el ingeniero estructural.

INTERMEDIO
MC-450 AD

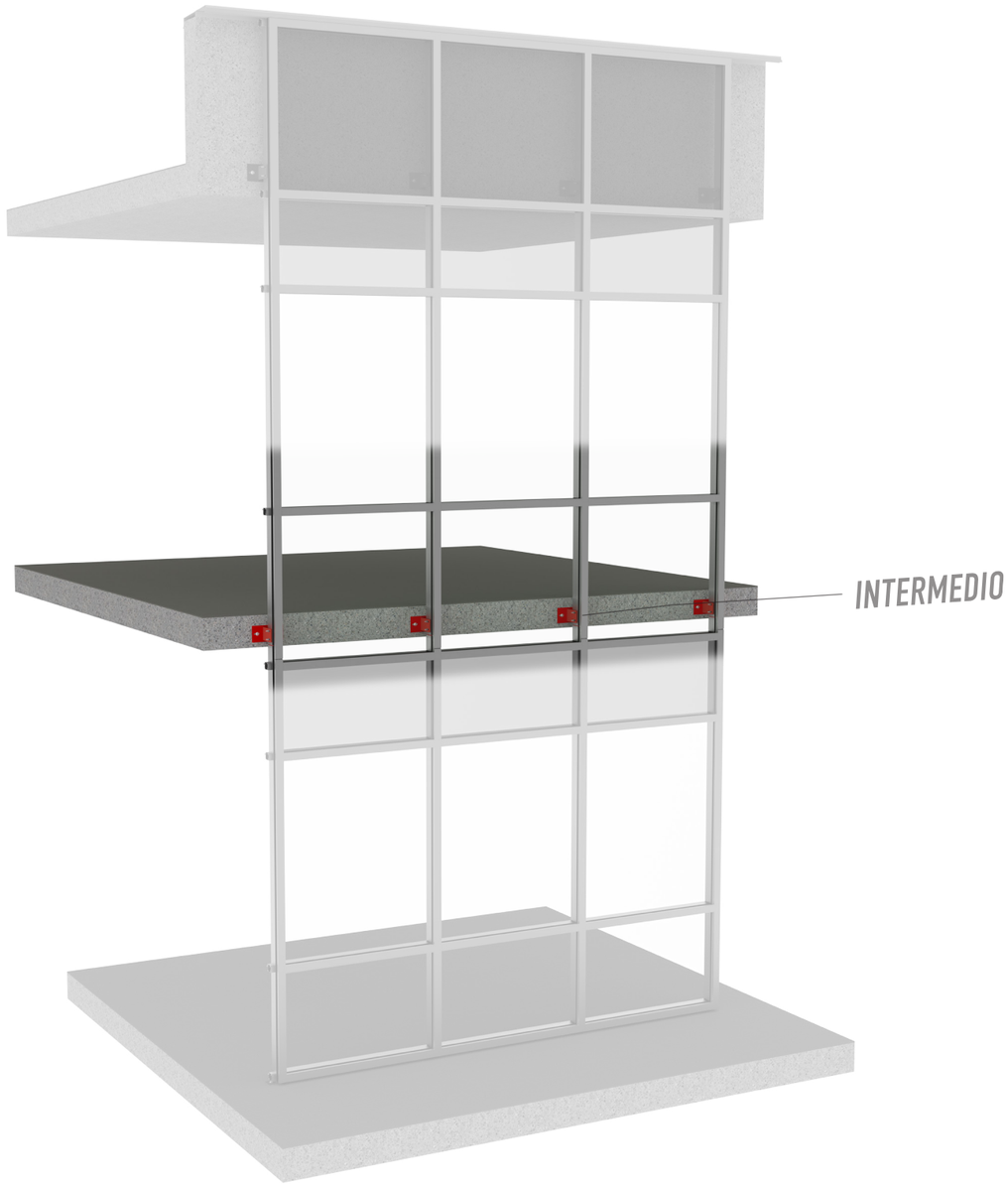

INTERMEDIO
MC-450 AD

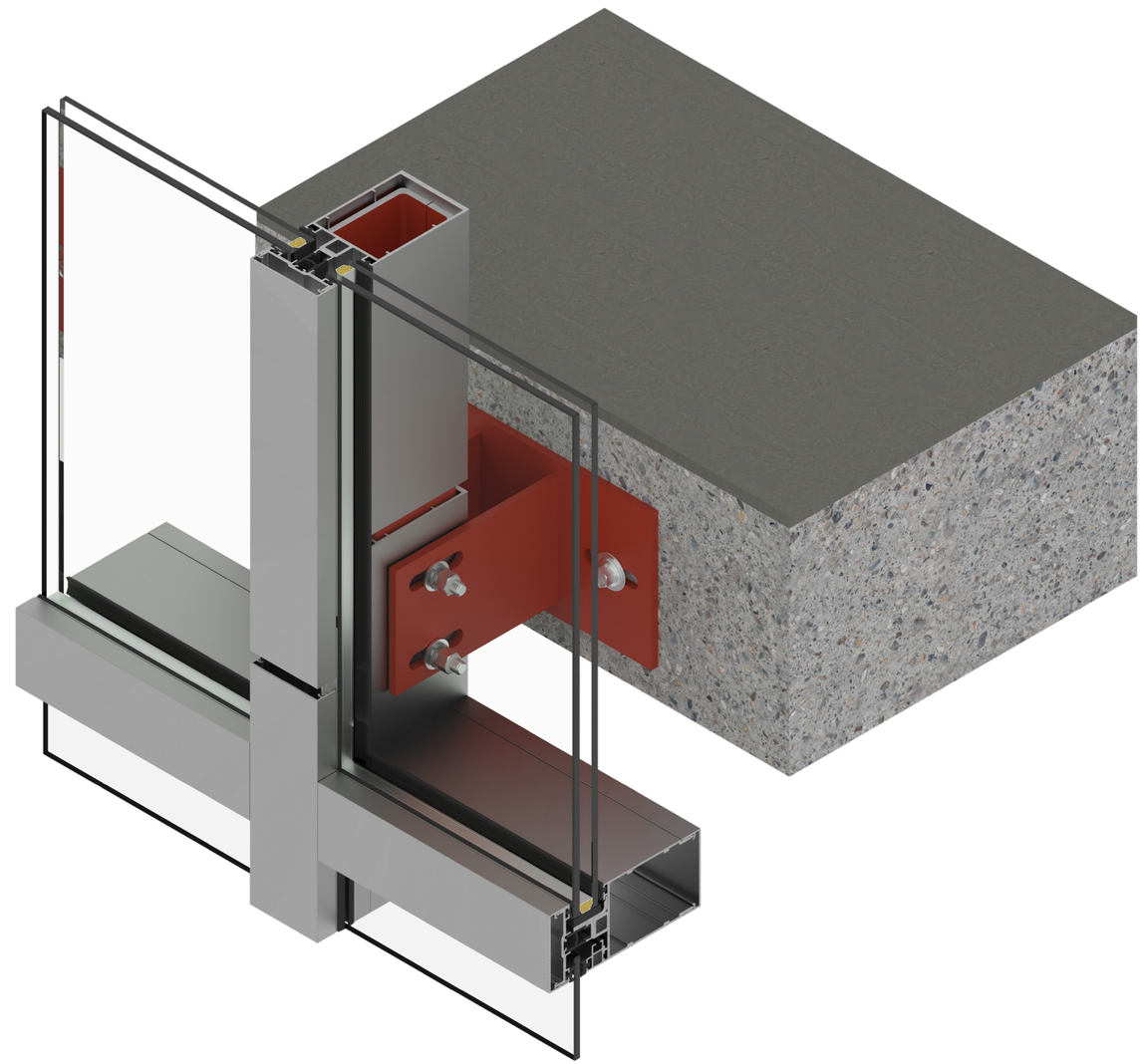

INTERMEDIO VIDRIO DOBLE

MC-450 AD

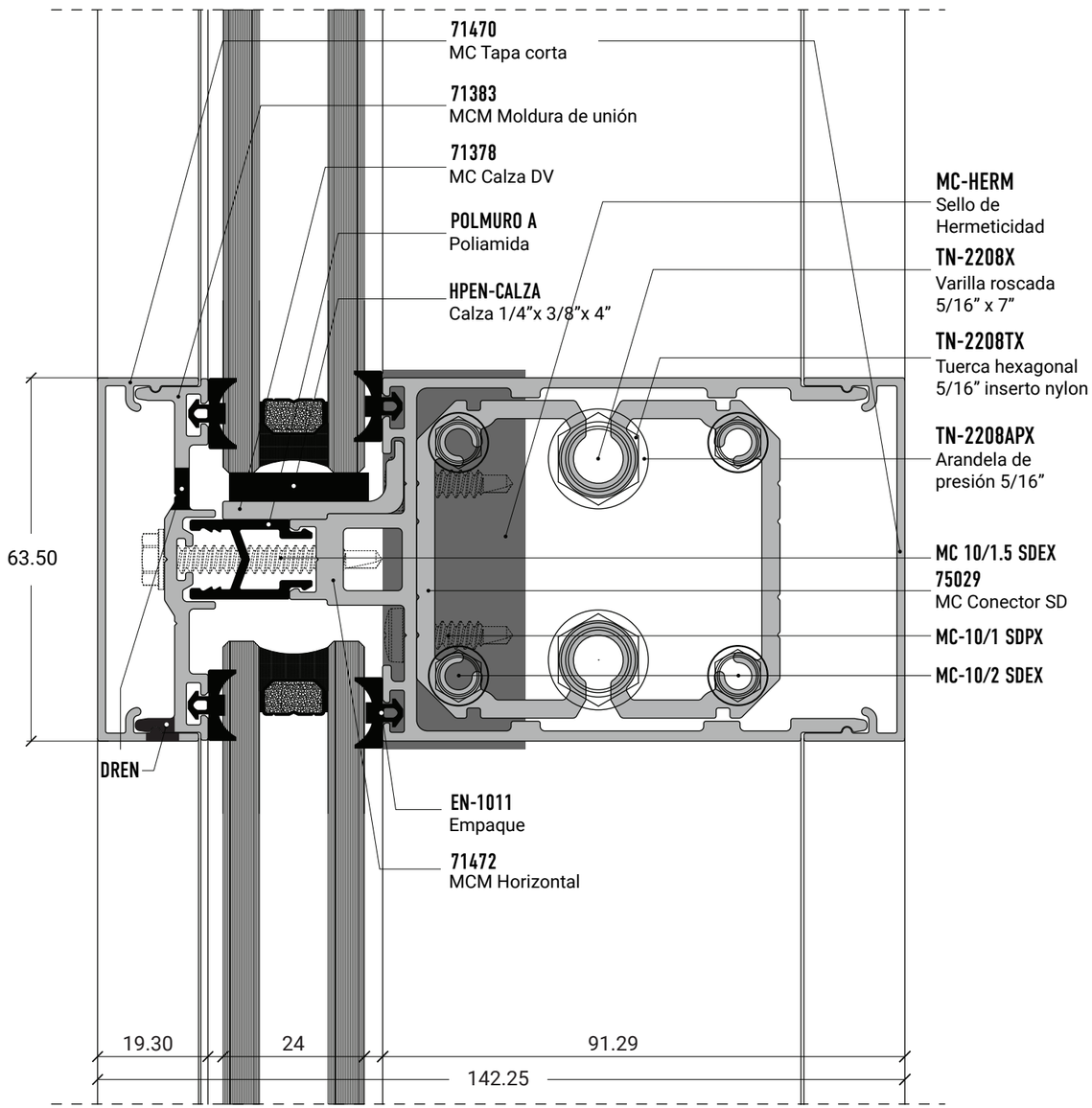

INTERMEDIO ADAPTADOR VIDRIO SENCILLO

MC-450 AD

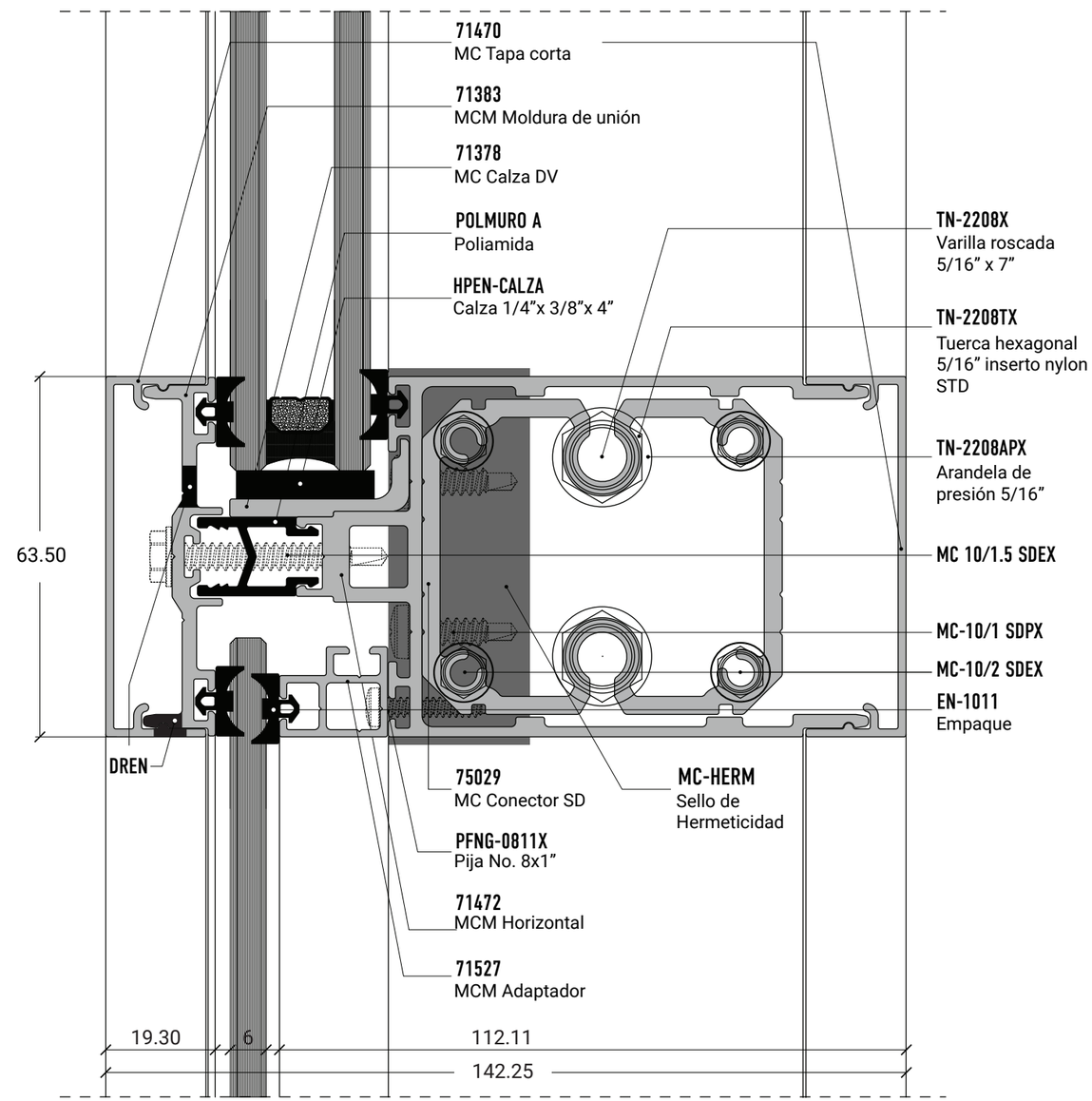

CONECTOR
MC-450 AD

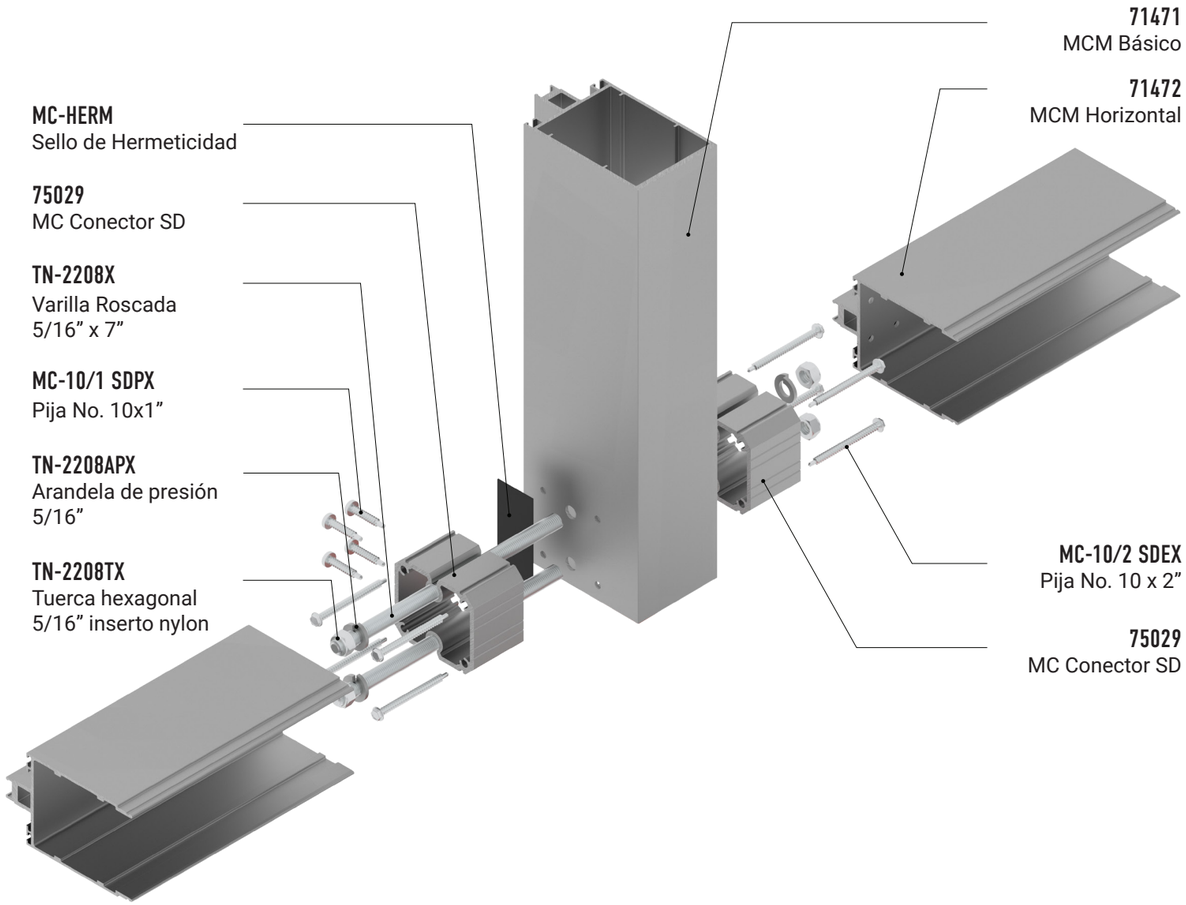

CONECTOR
MC-450 AD

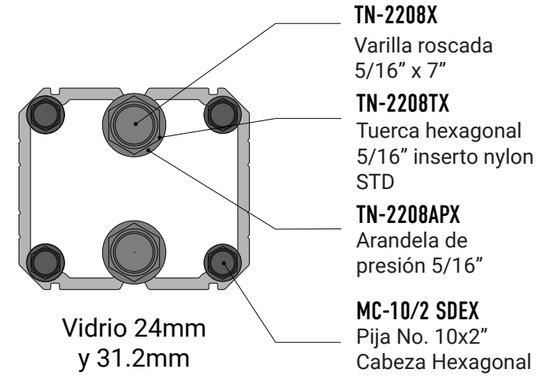

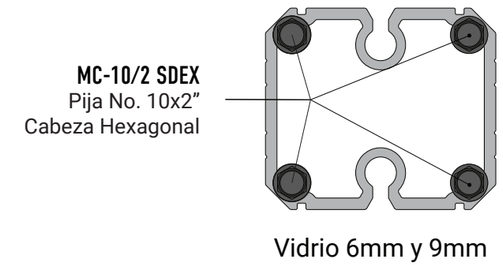

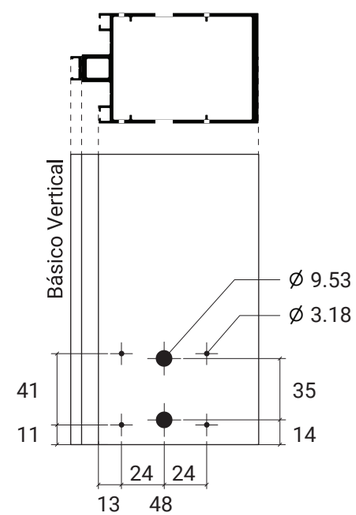

Barrenos para
basico vertical

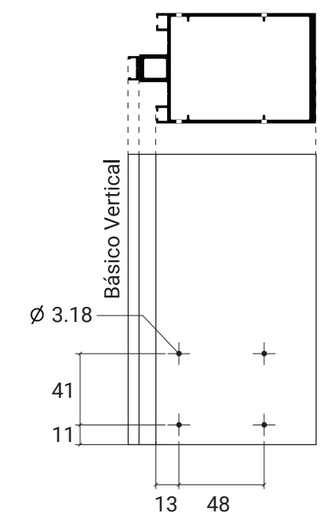

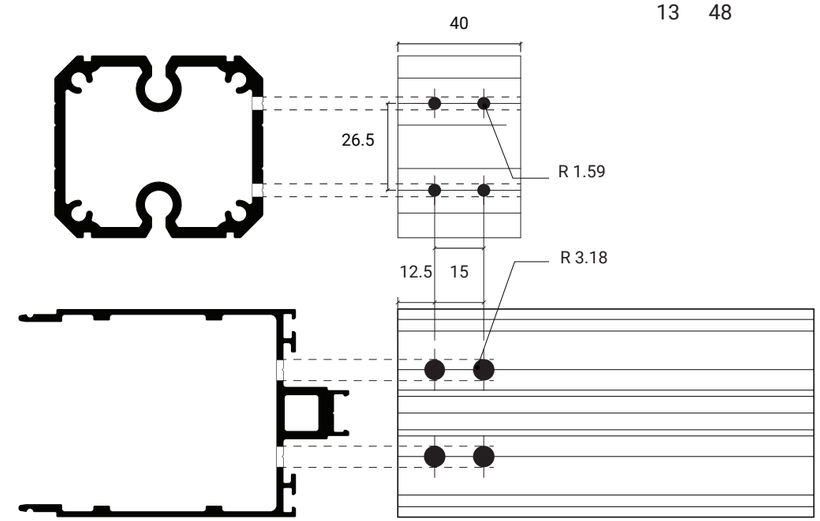

CALZA DE VIDRIO

MC-450 AD

HPEN-CALZA
Calza 1/4"x 3/8"x 4"

71378
MC Calza DV

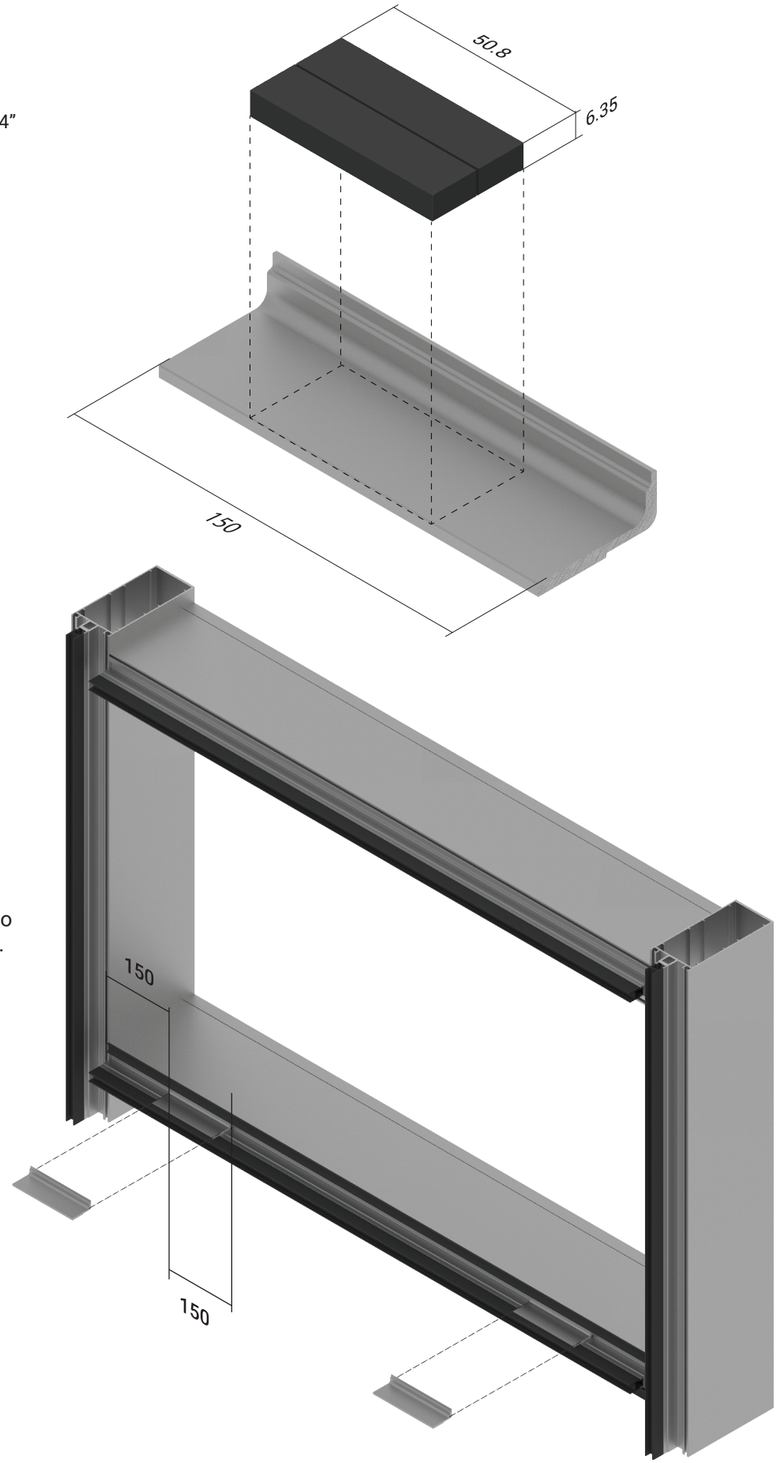

MC Calza DV se colocará diviendo el Ancho entre 4.

TIPOS DE VIDRIO

MC-450 AD

Vidrio 6mm

EN-1011
Empaque

71383
MCM Moldura de unión

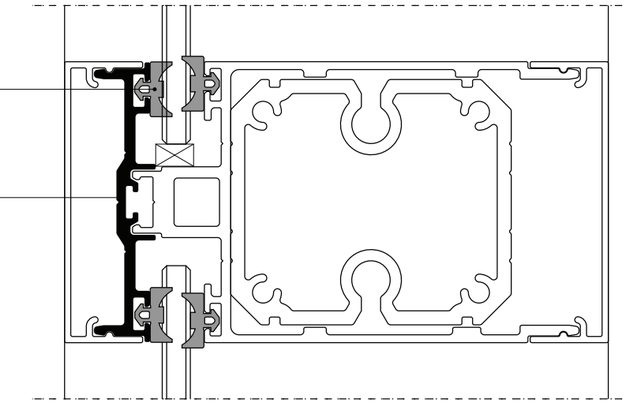

Vidrio 24mm

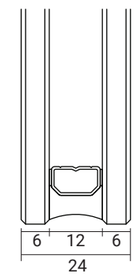

71378
MC Calza DV

71383
MCM Moldura de unión

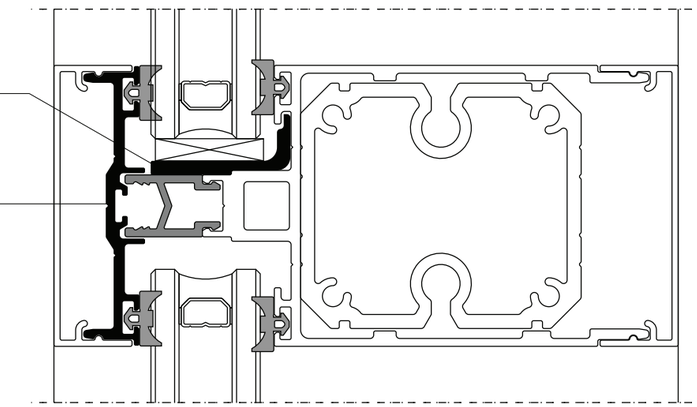

Vidrio 30mm

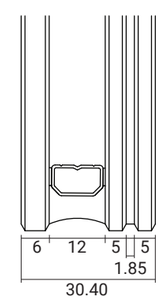

75039
MC Calza DV SDN

75030
MCM Moldura de unión SDN

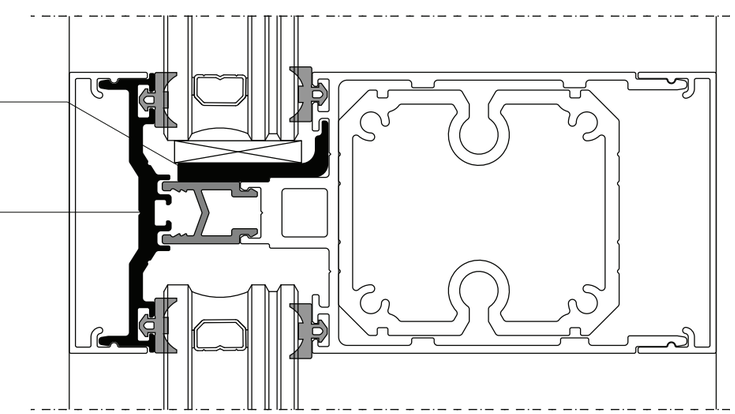

HERMETICIDAD

MC-450 AD (FACHADA MECÁNICA)

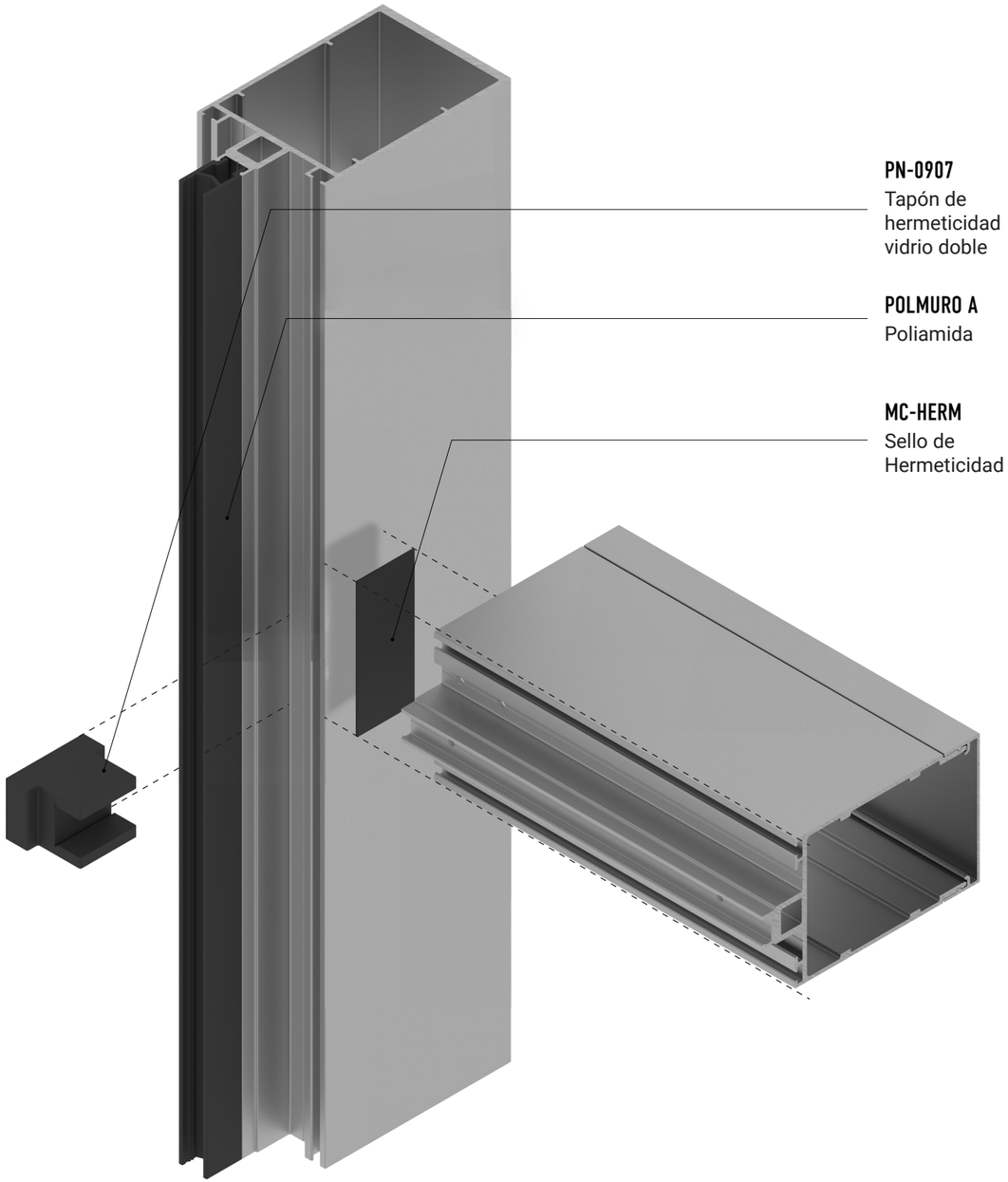

TAPÓN DE HERMETICIDAD

MC-450 AD (FACHADA MECÁNICA)

Colocar Tapón de Hermeticidad (PN-0907)

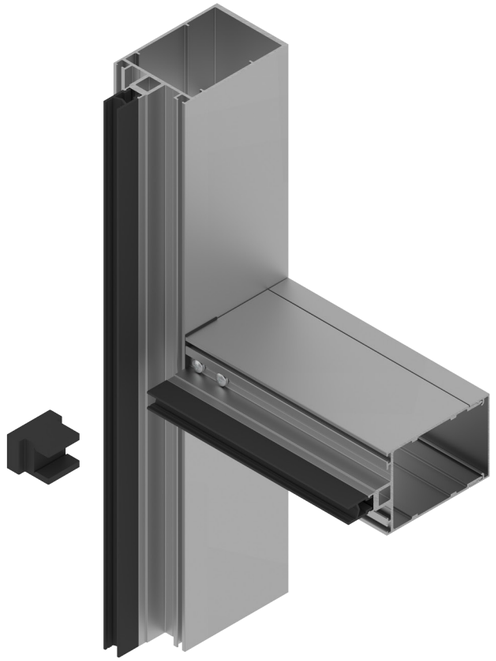

Colocar Moldura Unión.

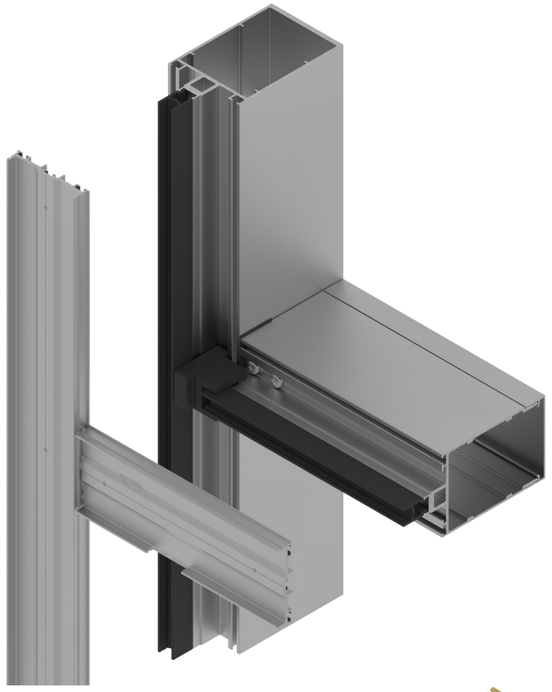

HERMETICIDAD APLICACIÓN MANUAL

MC-450 AD

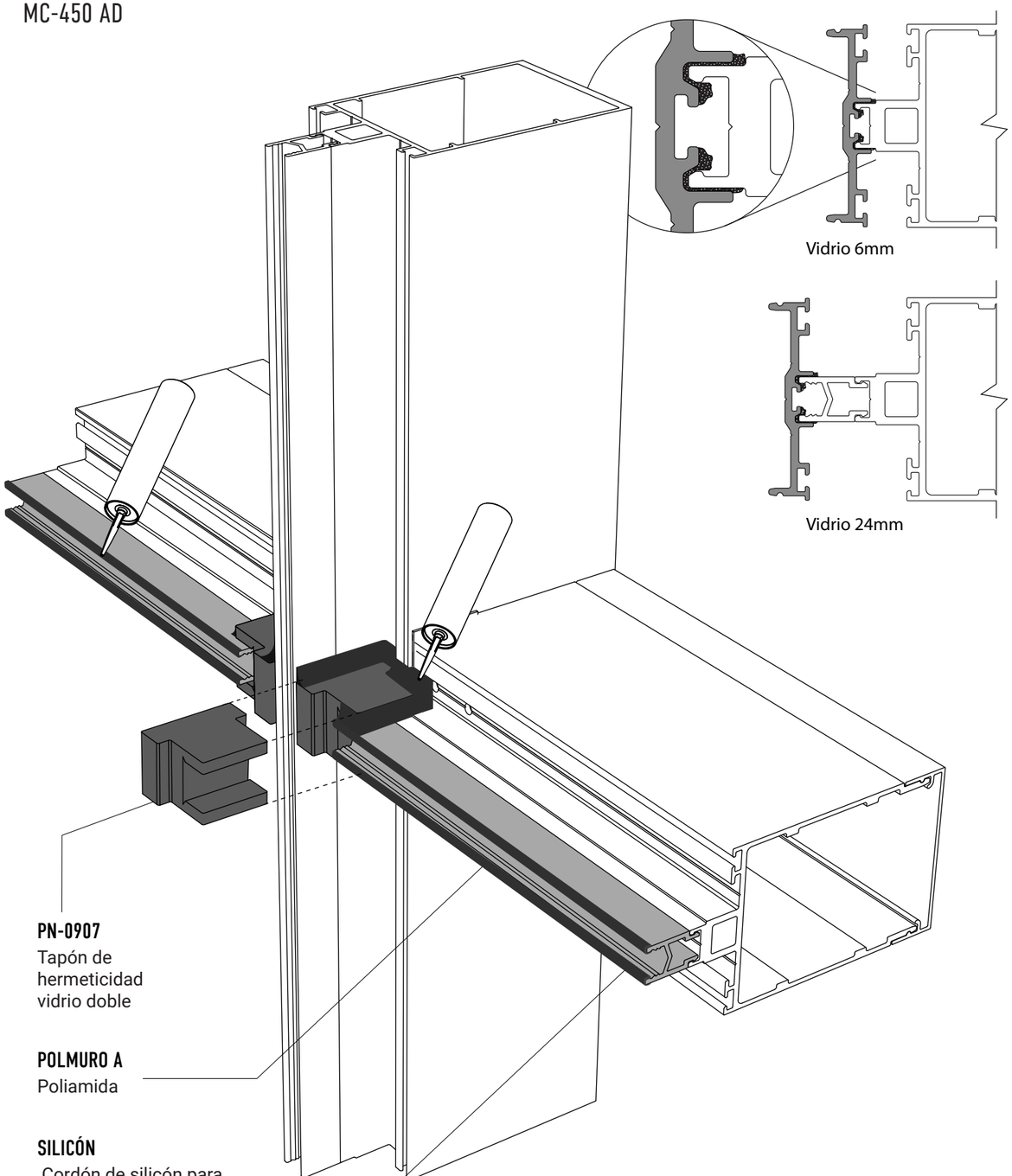

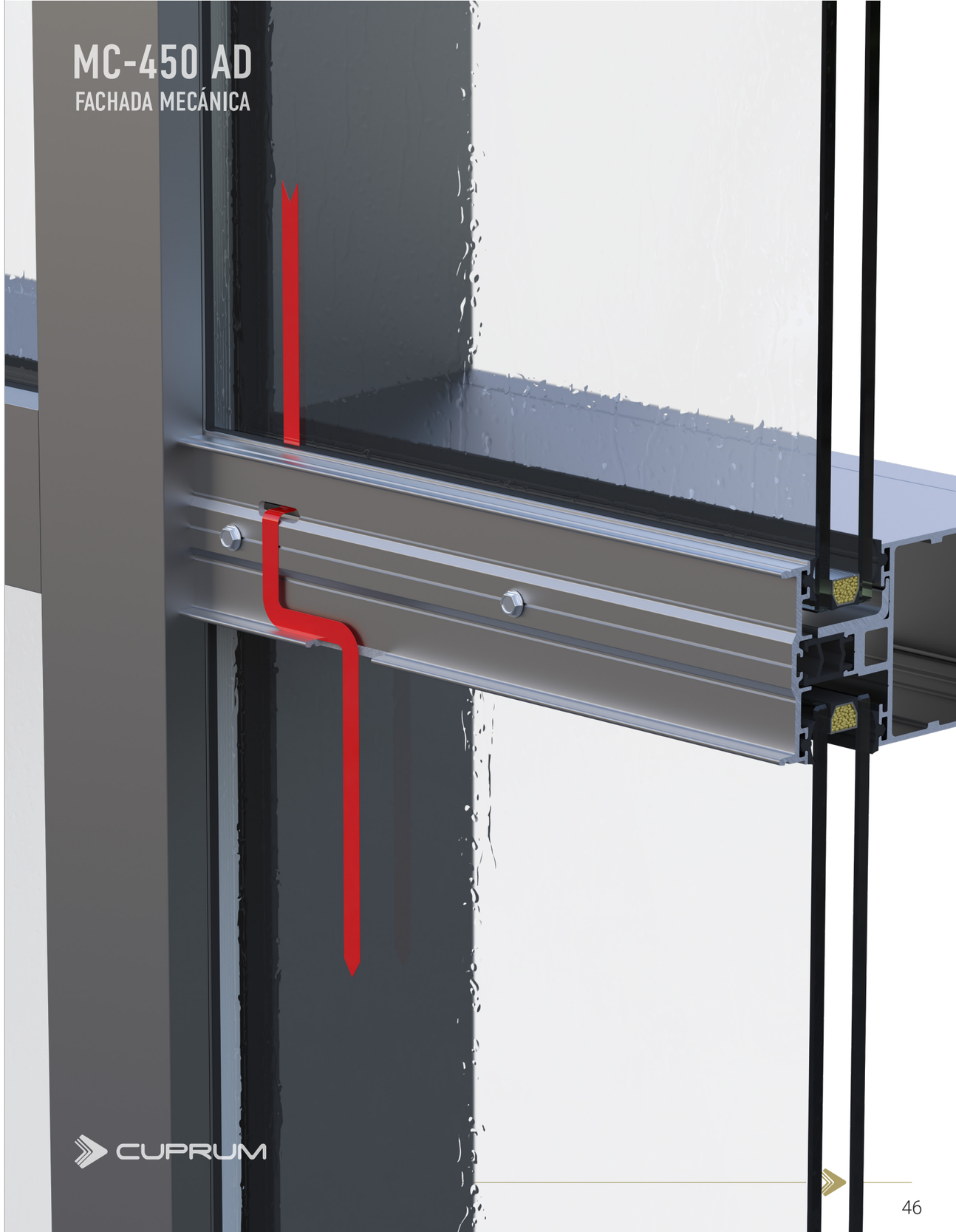

TAPA CORTA 71470 Y MOLDURA UNIÓN 71383
CÓDIGO COMERCIAL: GN-507MC
CÓDIGO INDUSTRIAS CDR: MA591

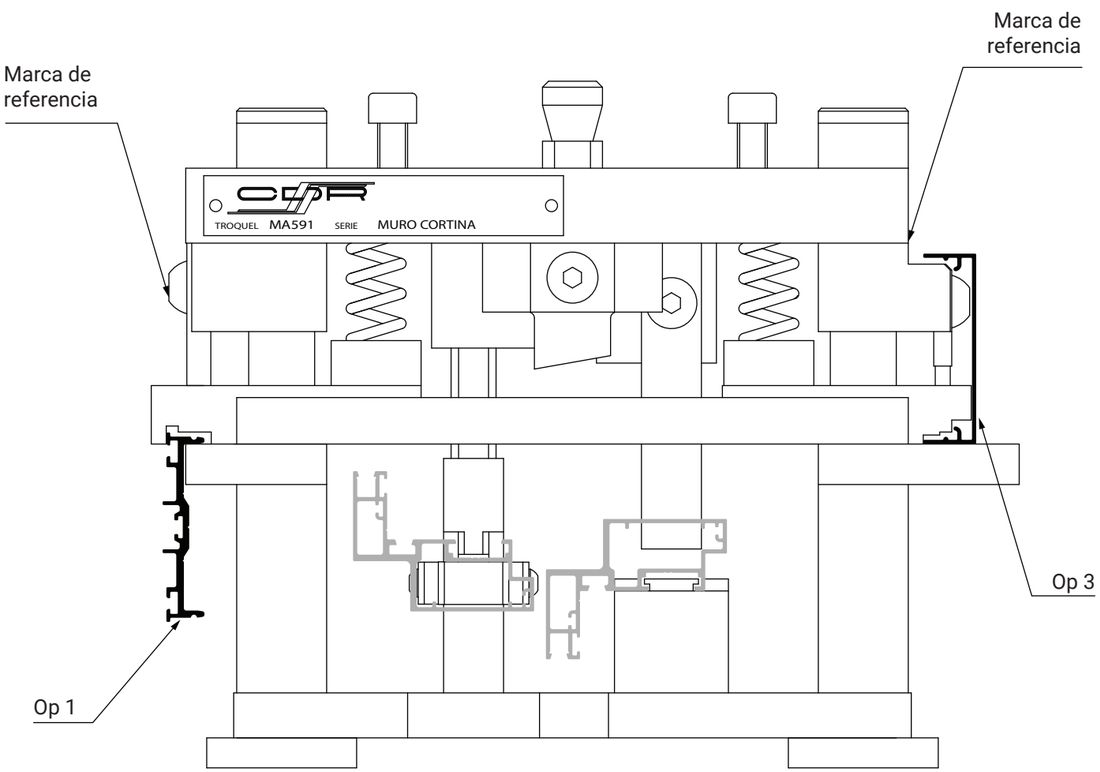

-Troquel abierto: 200mm.
-Troquel cerrado: 182mm.
-Recorrido: 18mm.
-Troquel 4 columnas
-Muelles de recuperación

OPERACIONES DE TROQUEL
MC-450 AD

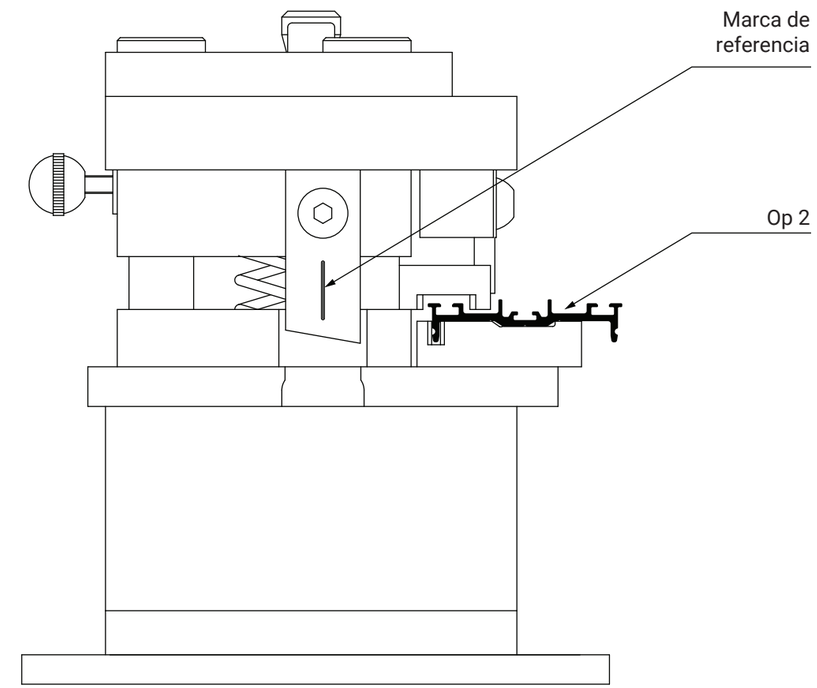

OPERACIONES DE TROQUEL

MC-450 AD

OPERACIÓN 1: CAJEADO MOLDURA UNIÓN 71383

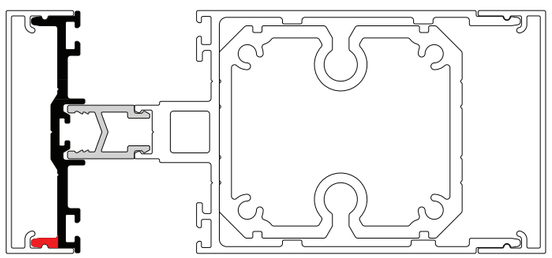

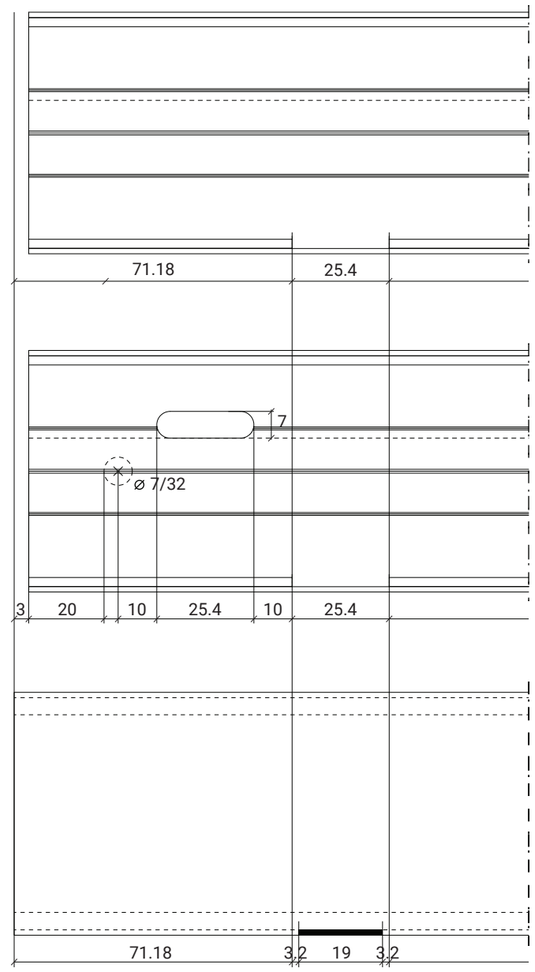

OPERACIÓN 2: CAJEADO MOLDURA UNIÓN 71383

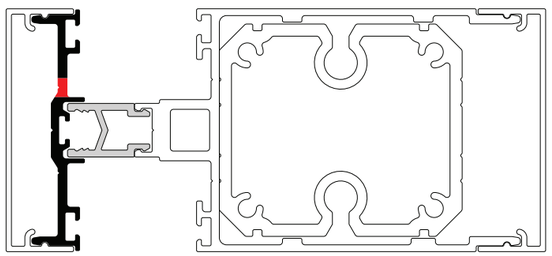

OPERACIÓN 3: VIERTEAGUAS MC TAPA CORTA 71470

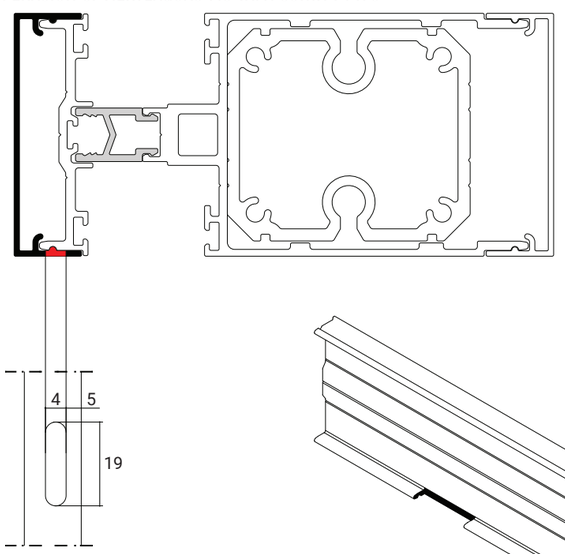

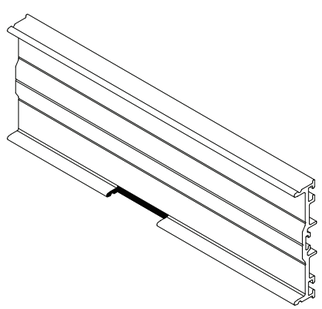

OPERACIÓN 1 MOLDURA UNIÓN 71383

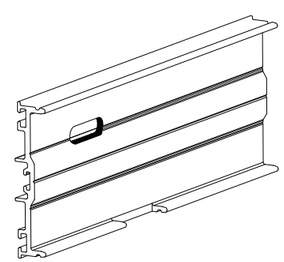

OPERACIÓN 1 Y 3 MOLDURA UNIÓN 71383

OPERACIONES DE TROQUEL

MC-450 AD

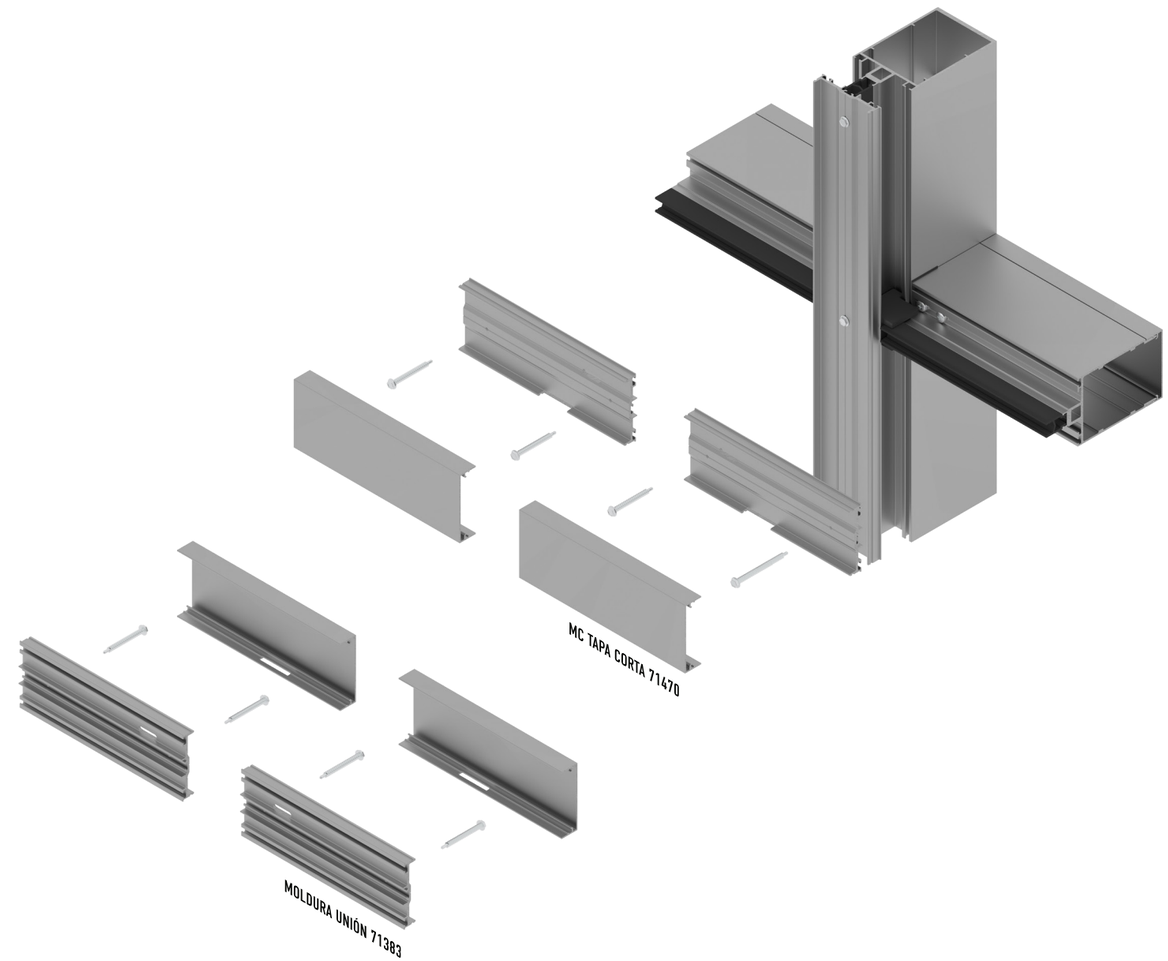

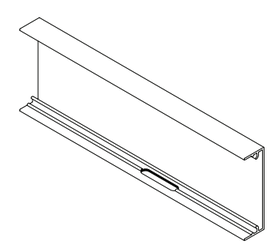

MC TAPA CORTA 71470

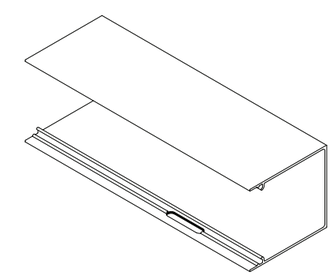

MC TAPA LARGA 71524

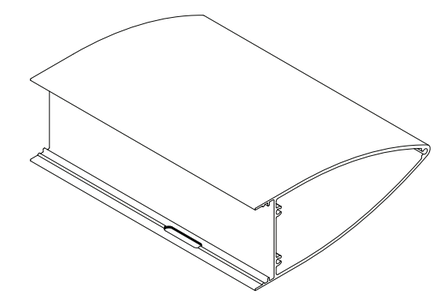

MC ALERÓN 6.00 71515

OPERACIÓN 1

Barrenar MCM Moldura de Unión y Poliamida con una broca de ∅7/32”

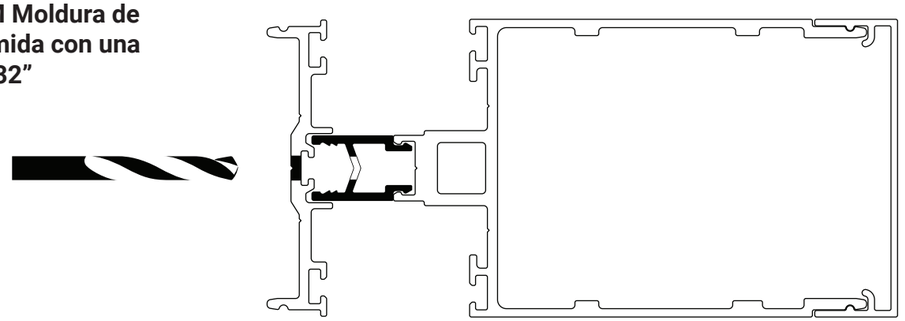

OPERACIÓN 2

Colocar MC-10x1/2”SDEX y barrenar la primera pared del básico hasta obtener el torque adecuado

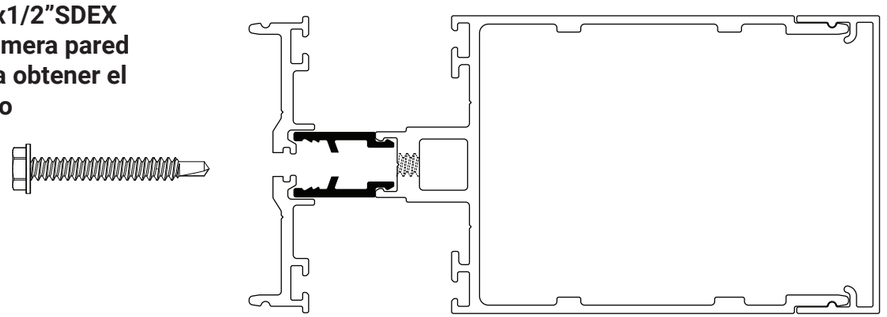

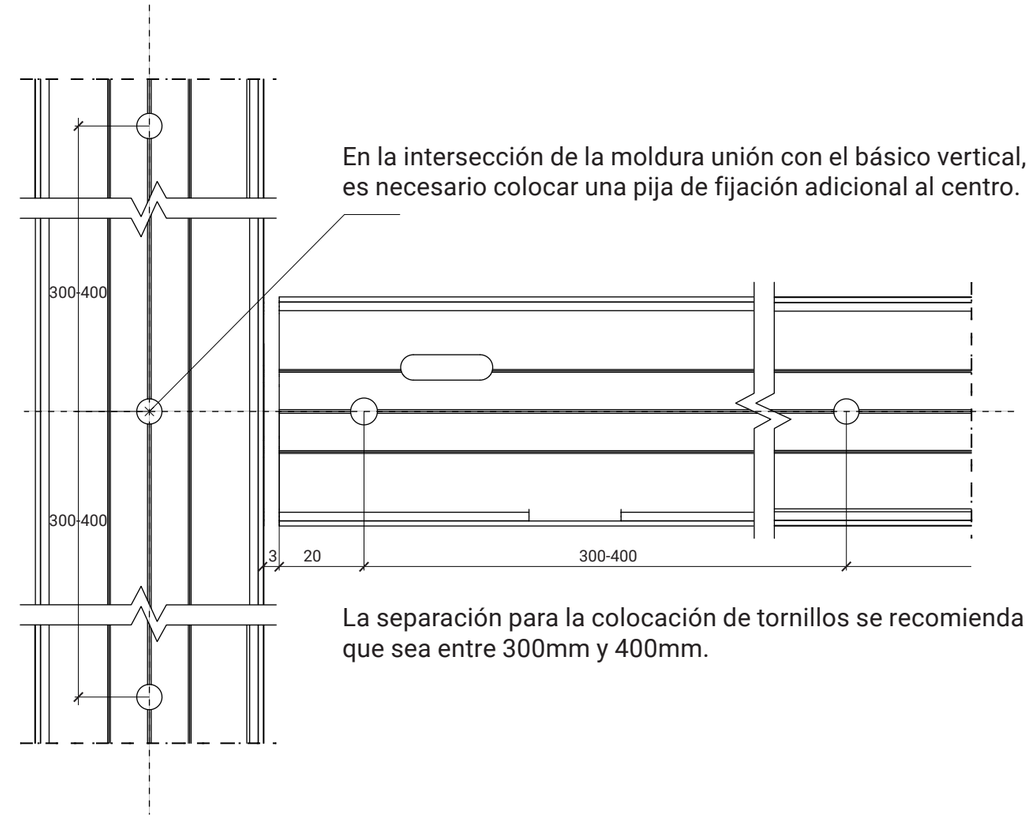

En la intersección de la moldura unión con el básico vertical, es necesario colocar una pija de fijación adicional al centro.

La separación para la colocación de tornillos se recomienda que sea entre 300mm y 400mm.

Pasando la medida del módulo de 1.70m de ancho se recomienda colocar un dren extra al centro.

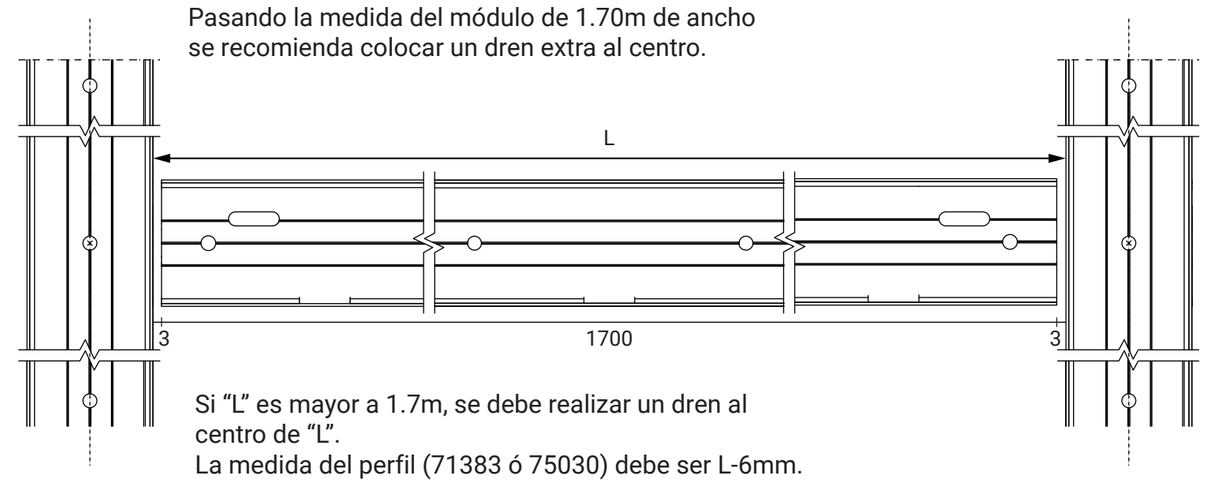

Si “L” es mayor a 1.7m, se debe realizar un dren al centro de “L”.
La medida del perfil (71383 ó 75030) debe ser L-6mm.

OPERACIONES MANUALES

MC-450 AD

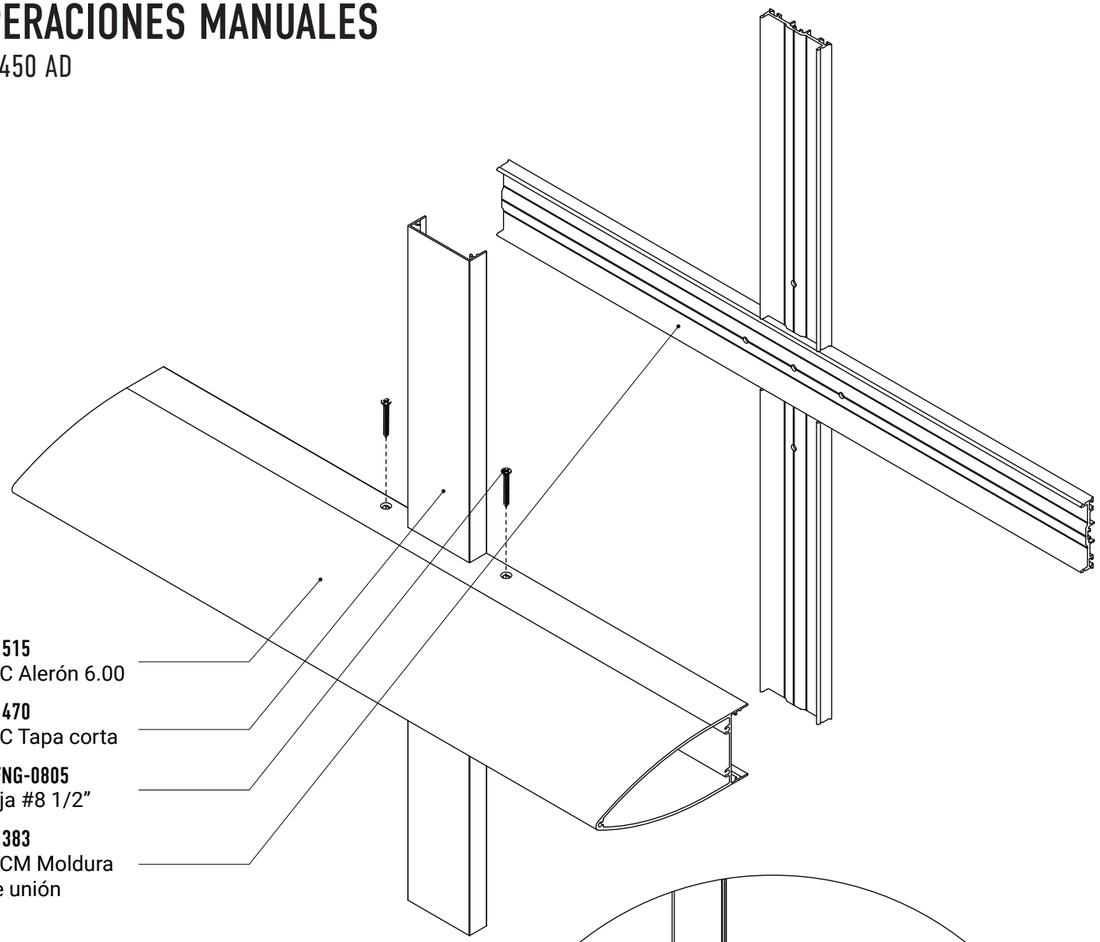

Se recomienda fijar las tapas **71524** y **71515** como se muestra en el diagrama.

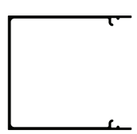

71524
MC Tapa larga

71515
MC Alerón

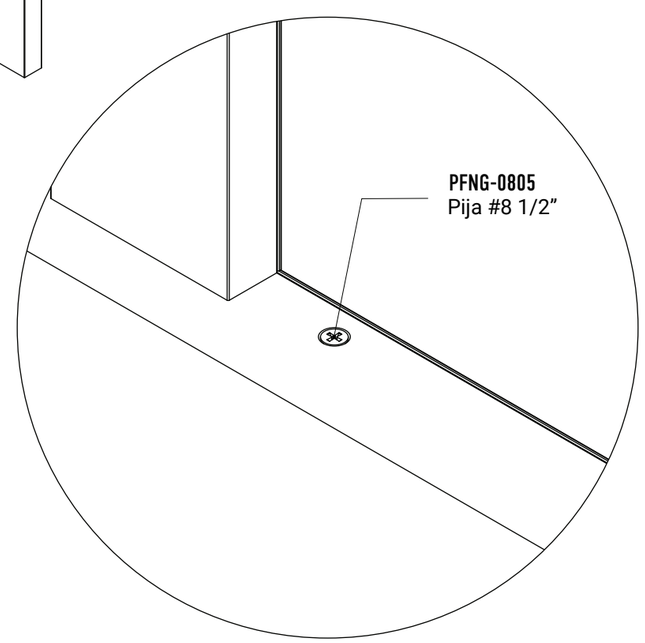

ANCLA FIJA

MC-450 AD

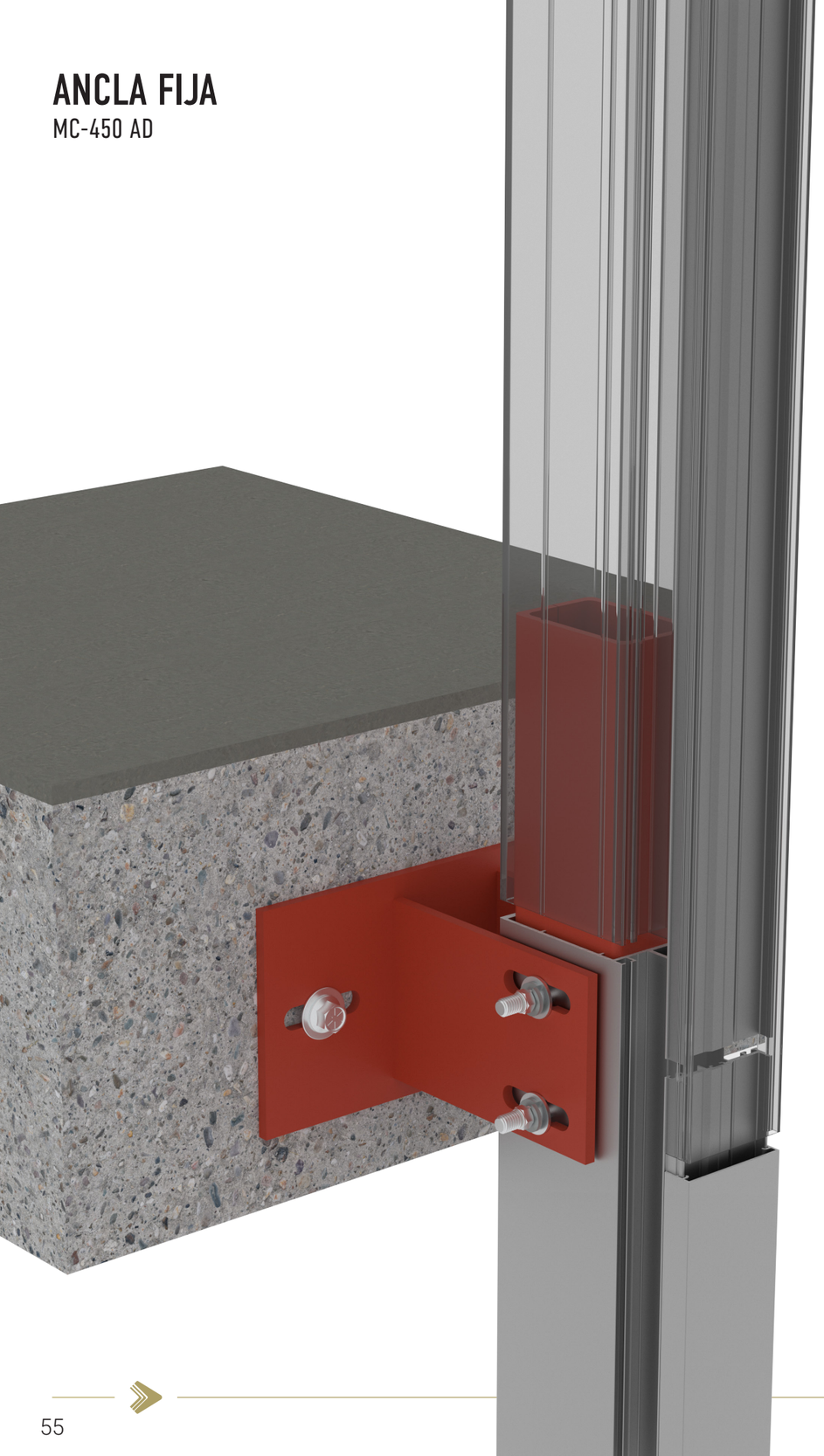

ANCLA FIJA

MC-450 AD

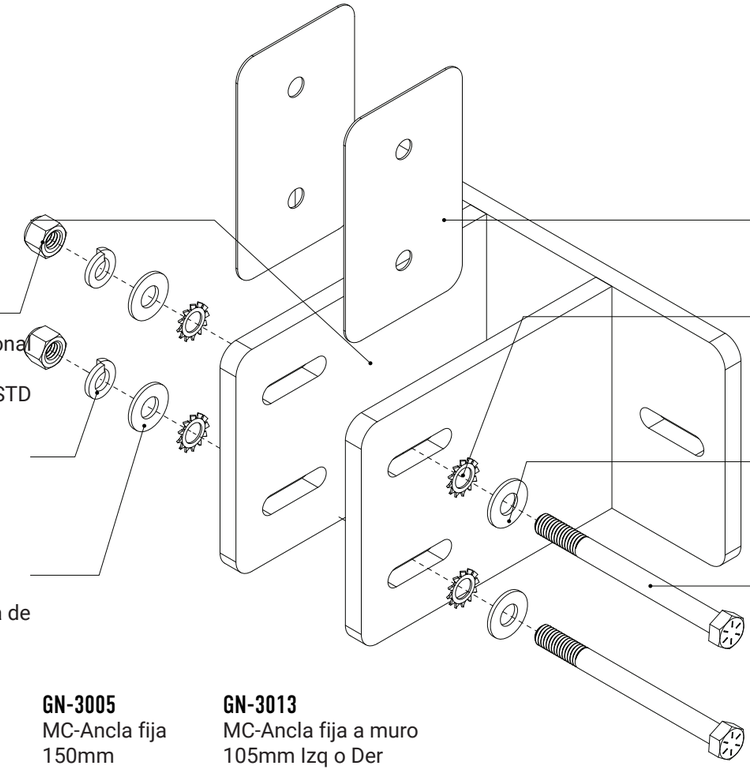

GN-3005
MC-Ancla fija
de 150mm

TN1803X
Tuerca Hexagonal
3/8”
Inserto Nylon STD
INOX 304

TN1805X
Arandela de
presión 3/8”
INOX 304

TN1804X
Arandela plana de
3/8”
INOX 304

EN-3102
Sello
Ancla Fija

TN2508X
Arandela dentada
3/8” INOX 304

TN1804X
Arandela plana de
3/8”
INOX 304

TN-1801X
Tornillo hexagonal
de 3/8”x4”
INOX 304

GN-3004
MC-Ancla fija
105mm
Para perfiles:
Mecánicos:
71471 MCM
Químicos:
71516 MCE

GN-3005
MC-Ancla fija
150mm
Para perfiles:
Mecánicos:
71521 MCM
71526 MCE
Químicos:
71517 MCE
71523 MCE

GN-3013
MC-Ancla fija a muro
105mm Izq o Der

GN-3014
MC-Ancla fija a muro
150mm Izq o Der

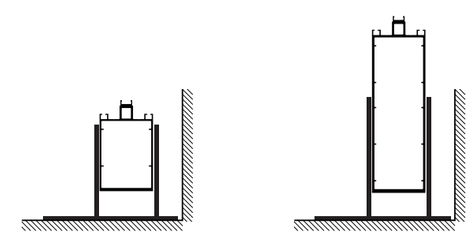

GN-3013 **GN-3014**

GN-3004

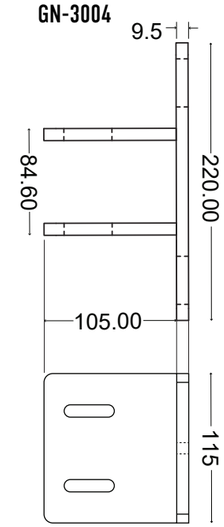

GN-3005

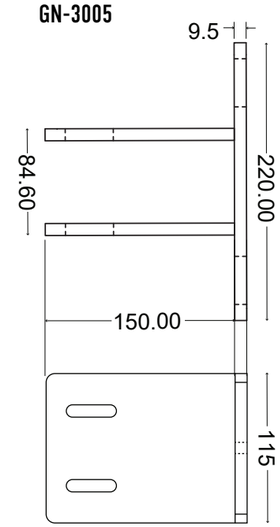

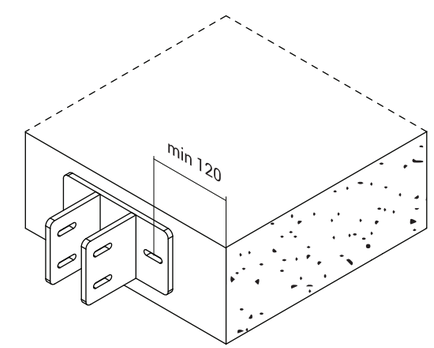

Nota: Distancia minima para la
perforación al límite del concreto

NOTA: La solución presentada es REFERENCIA y no puede cubrir todos los posibles casos de proyectos.
Por eso cada proyecto de MC-450 AD tiene que ser evaluado por el ingeniero estructural.

JUNTA DE EXPANSIÓN

MC-450 AD

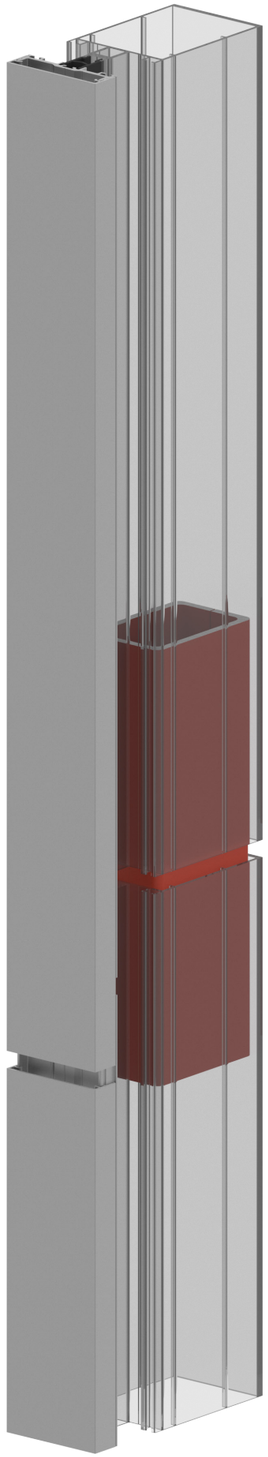

JUNTA DE EXPANSIÓN

MC-450 AD

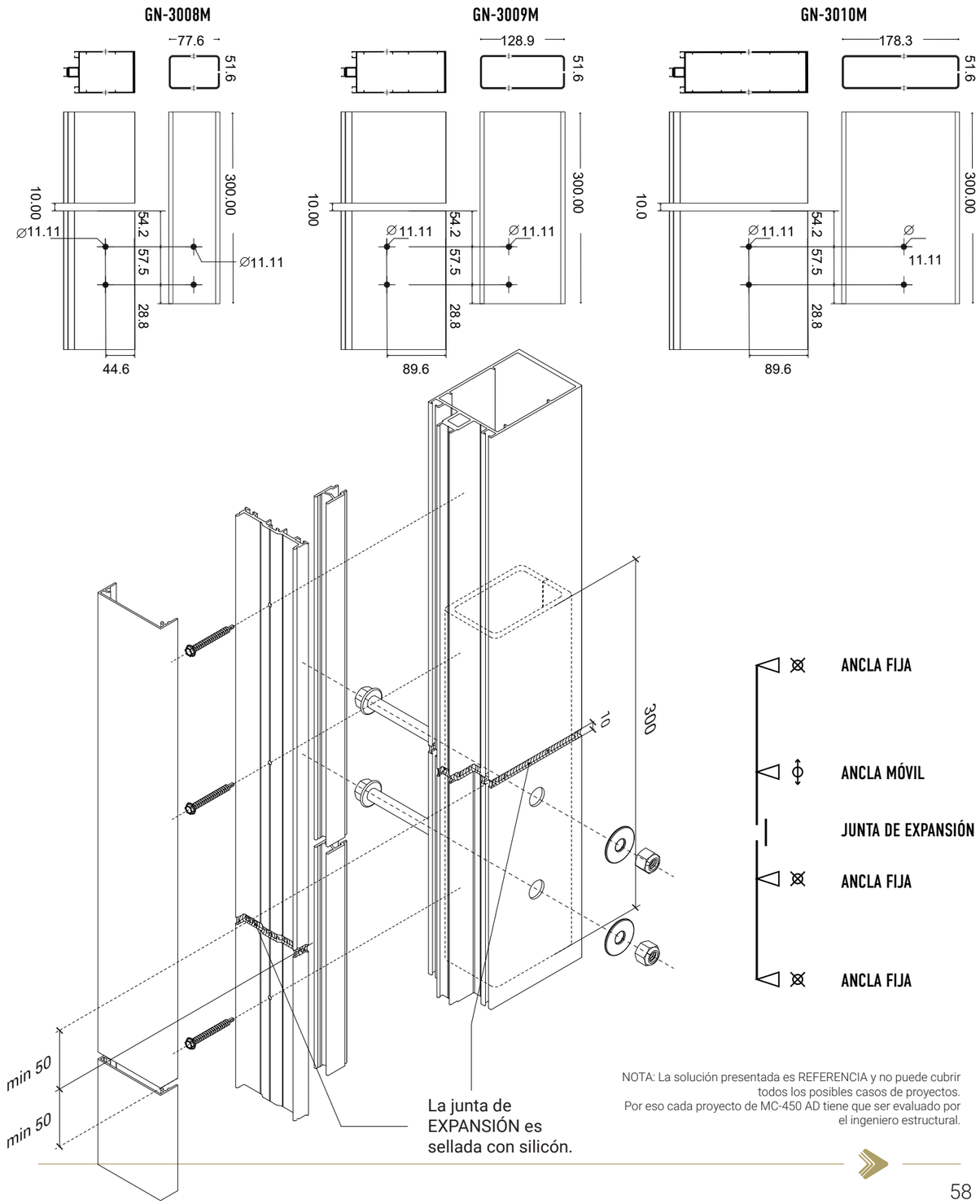

NOTA: La solución presentada es REFERENCIA y no puede cubrir todos los posibles casos de proyectos.
Por eso cada proyecto de MC-450 AD tiene que ser evaluado por el ingeniero estructural.

ANCLA MÓVIL

MC-450 AD

ANCLA MÓVIL

MC-450 AD

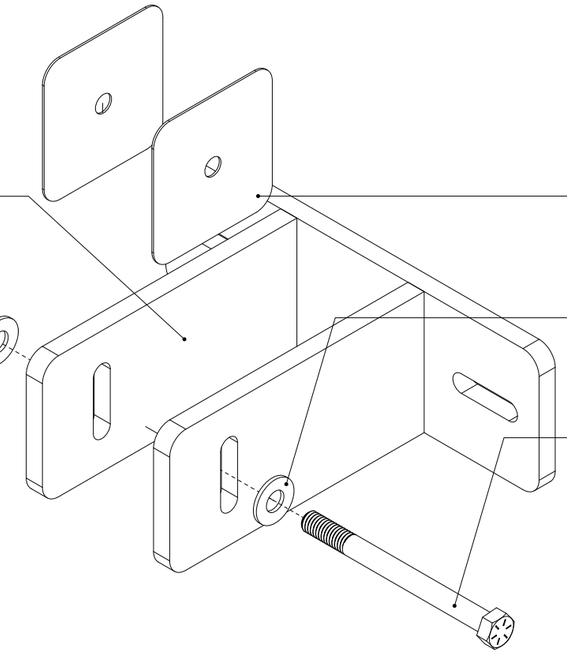

GN-3003
MC-Ancla móvil
de 150mm

TN1803X
Tuerca Hexagonal
3/8”
Inserto Nylon STD
INOX 304

TN1805X
Arandela de
presión 3/8”
INOX 304

TN1804X
Arandela plana de
3/8”
INOX 304

EN-3013
Sello
Ancla fija

TN1804X
Arandela plana
de 3/8”
INOX 304

TN-1801X
Tornillo hexagonal
de 3/8”x4”
INOX 304

GN-3002
MC-Ancla móvil
105mm

Para perfiles:
Mecánicos:
71471 MCM
Químicos:
71516 MCE

GN-3003
MC-Ancla móvil
150mm

Para perfiles:
Mecánicos:
71521 MCM
71526 MCE
Químicos:
71517 MCE
71523 MCE

GN-3015
MC-Ancla móvil a muro
105mm Izq o Der

GN-3016
MC-Ancla móvil a muro
150mm Izq o Der

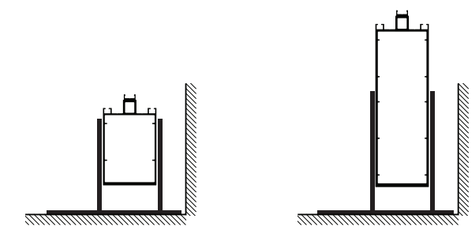

GN-3015 GN-3016

GN-3002

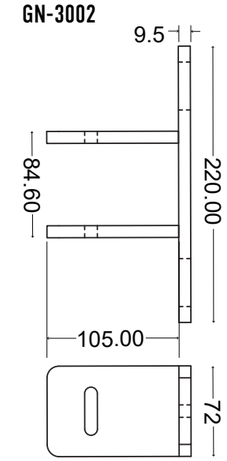

GN-3003

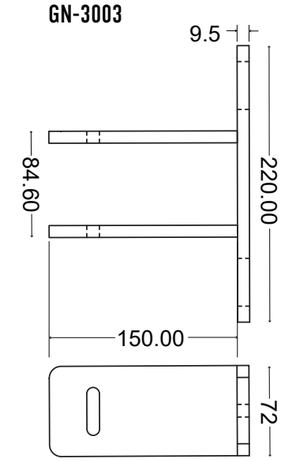

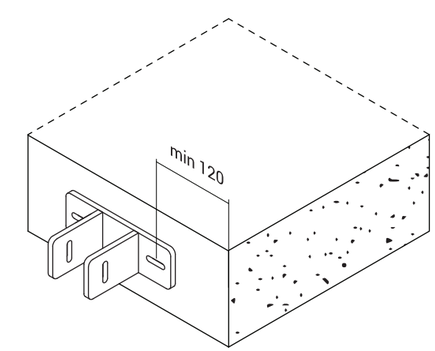

Nota: Distancia minima para la
perforación al límite del concreto

NOTA: La solución presentada es REFERENCIA y no puede cubrir todos los posibles casos de proyectos.
Por eso cada proyecto de MC-450 AD tiene que ser evaluado por el ingeniero estructural.

ANCLA ENTREPISOS

MC-450 AD

ANCLA ENTREPISOS

MC-450 AD

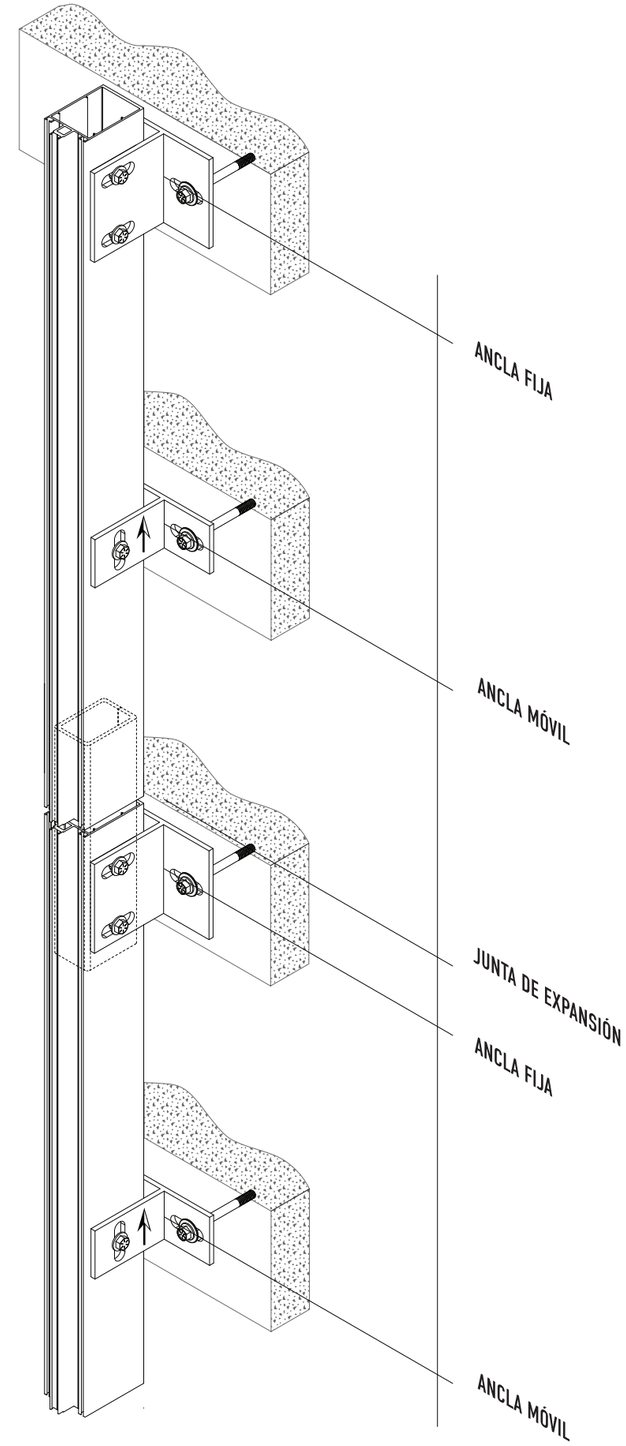

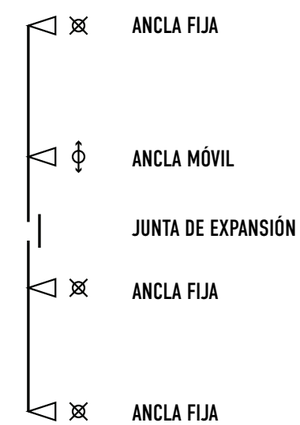

NOTA: La solución presentada es REFERENCIA y no puede cubrir todos los posibles casos de proyectos.
Por eso cada proyecto de MC-450 AD tiene que ser evaluado por el ingeniero estructural.

REMATE
MC-450 AD

REMATE
MC-450 AD

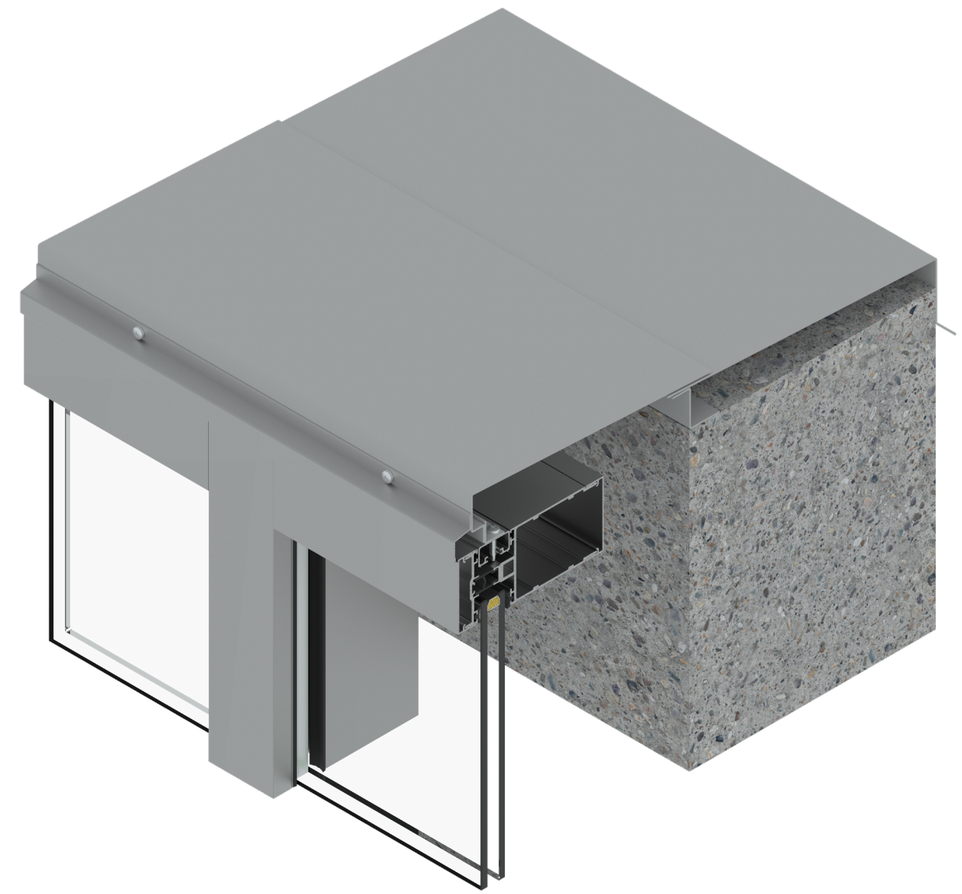

REMATE
MC-450 AD

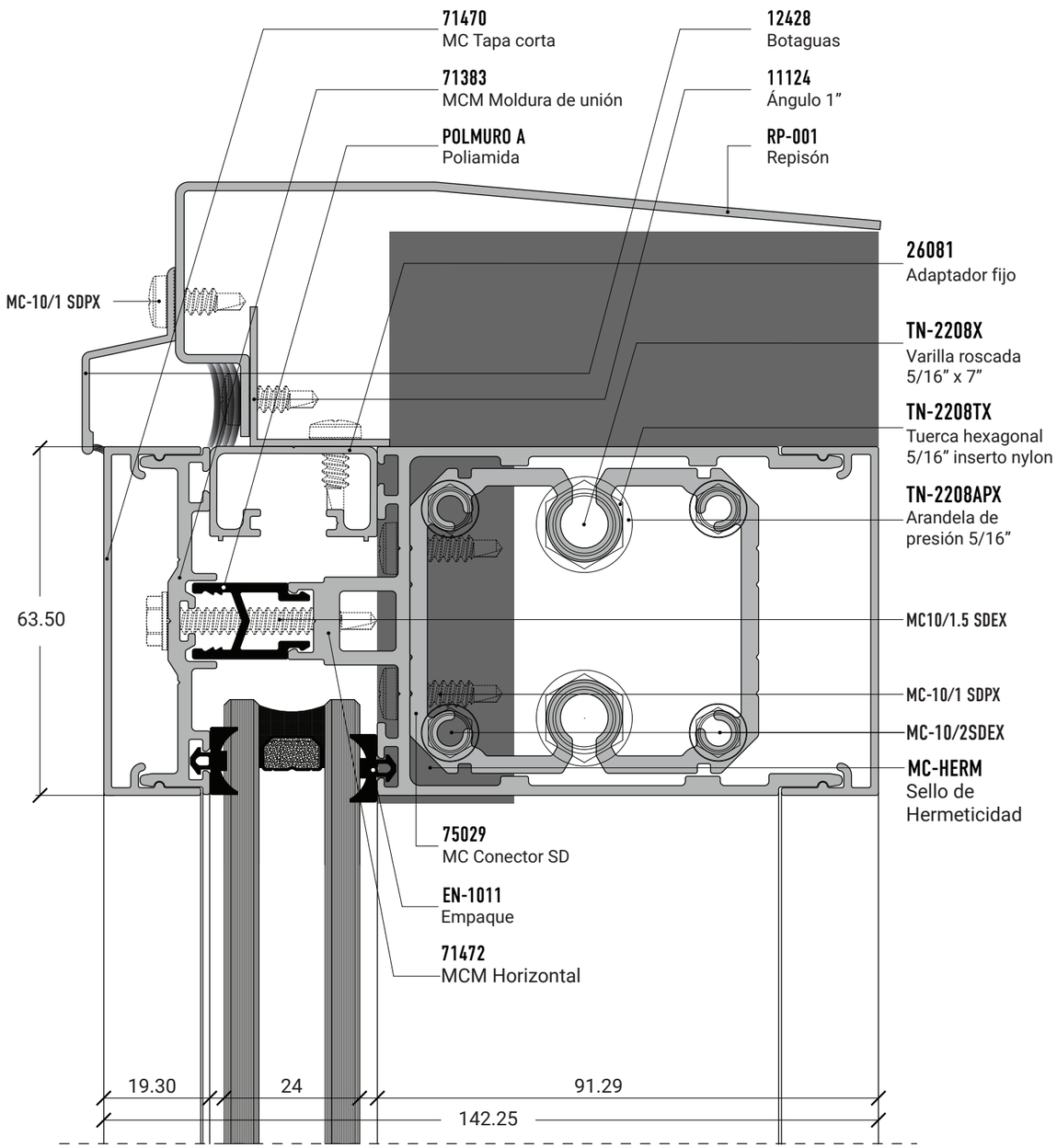

REMATE
MC-450 AD

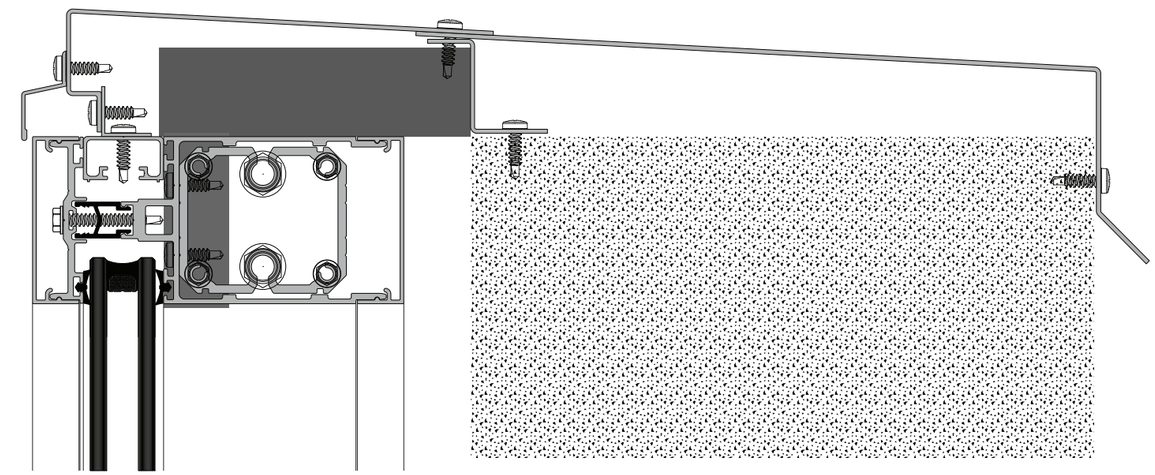

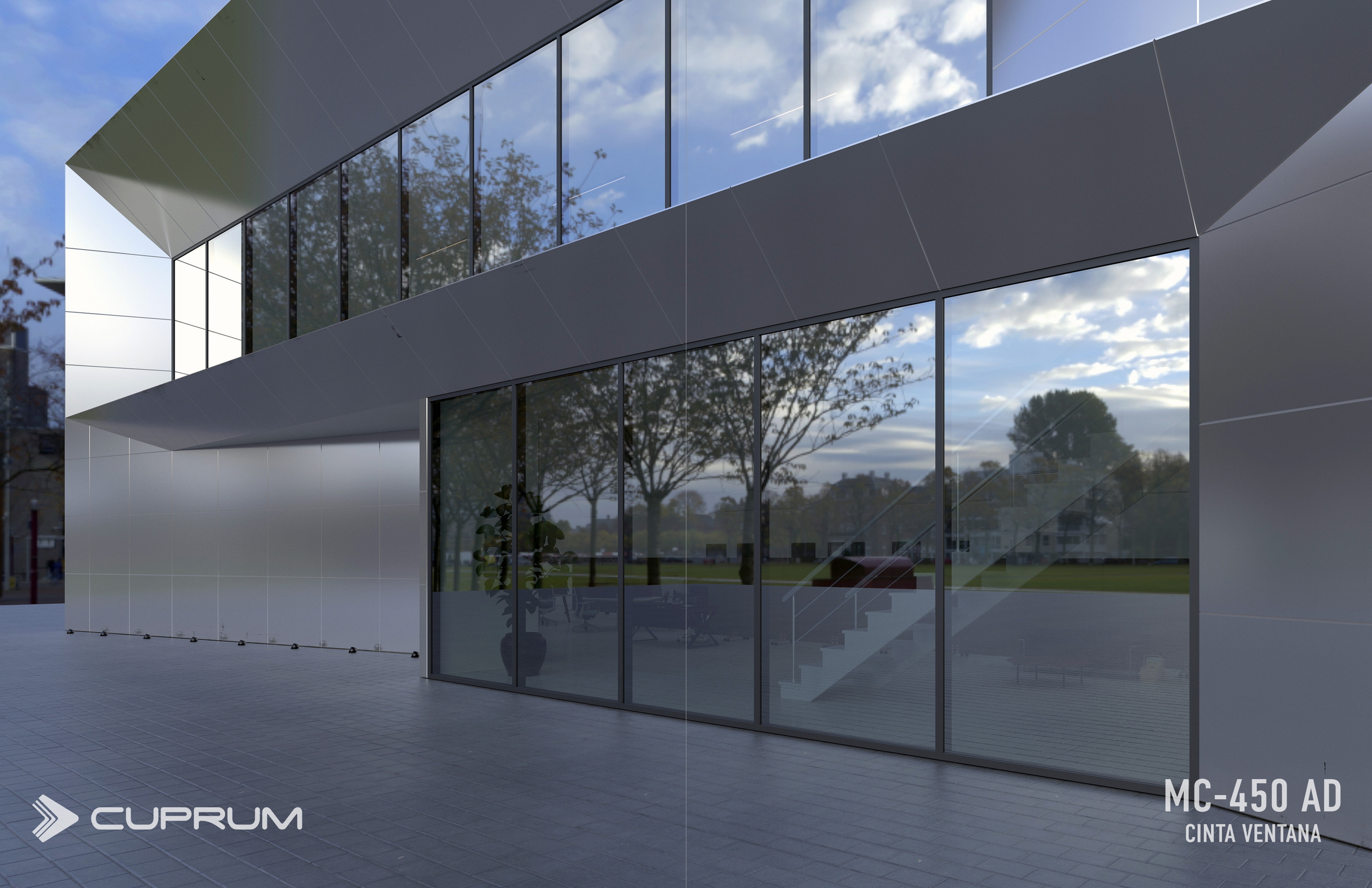

CUPRUM

MC-450 AD

CINTA VENTANA

CORTES Y EJES
MC-450 AD

CORTES Y EJES
MC-450 AD

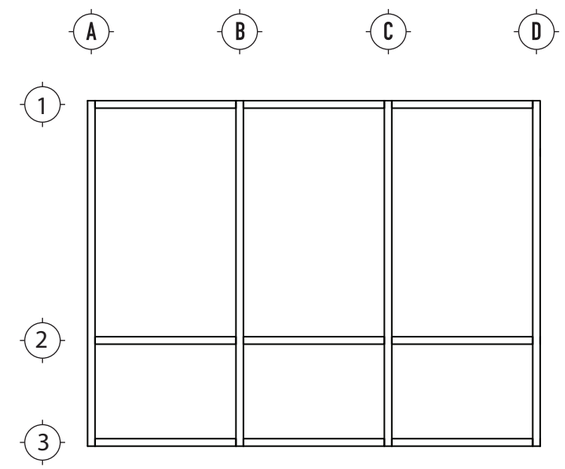

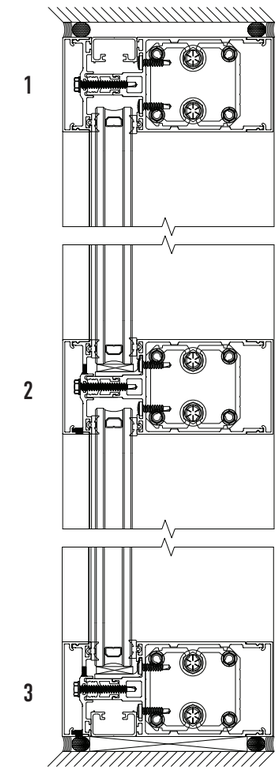

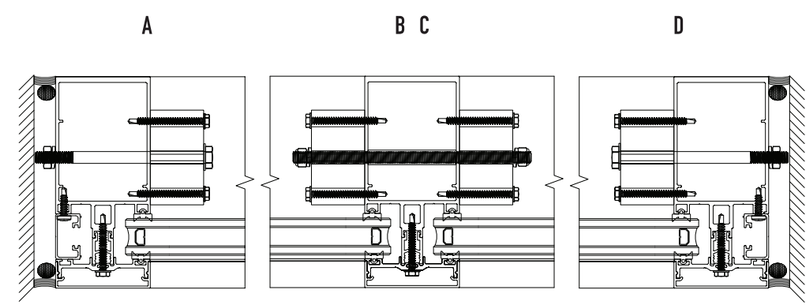

DETALLES DE ARMADO

MC-450 AD (CINTA VENTANA)

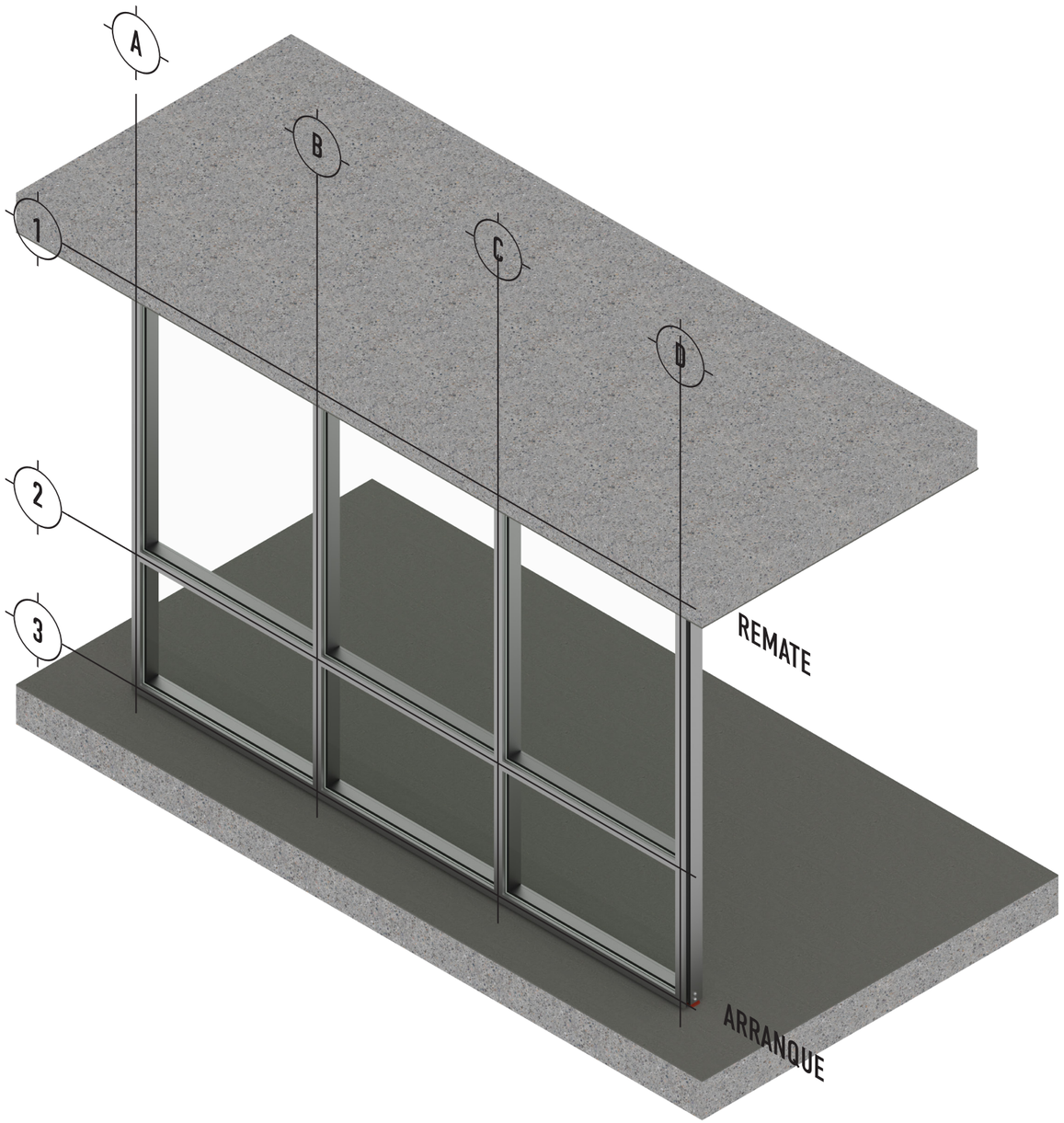

DETALLES DE ARMADO

MC-450 AD (CINTA VENTANA)

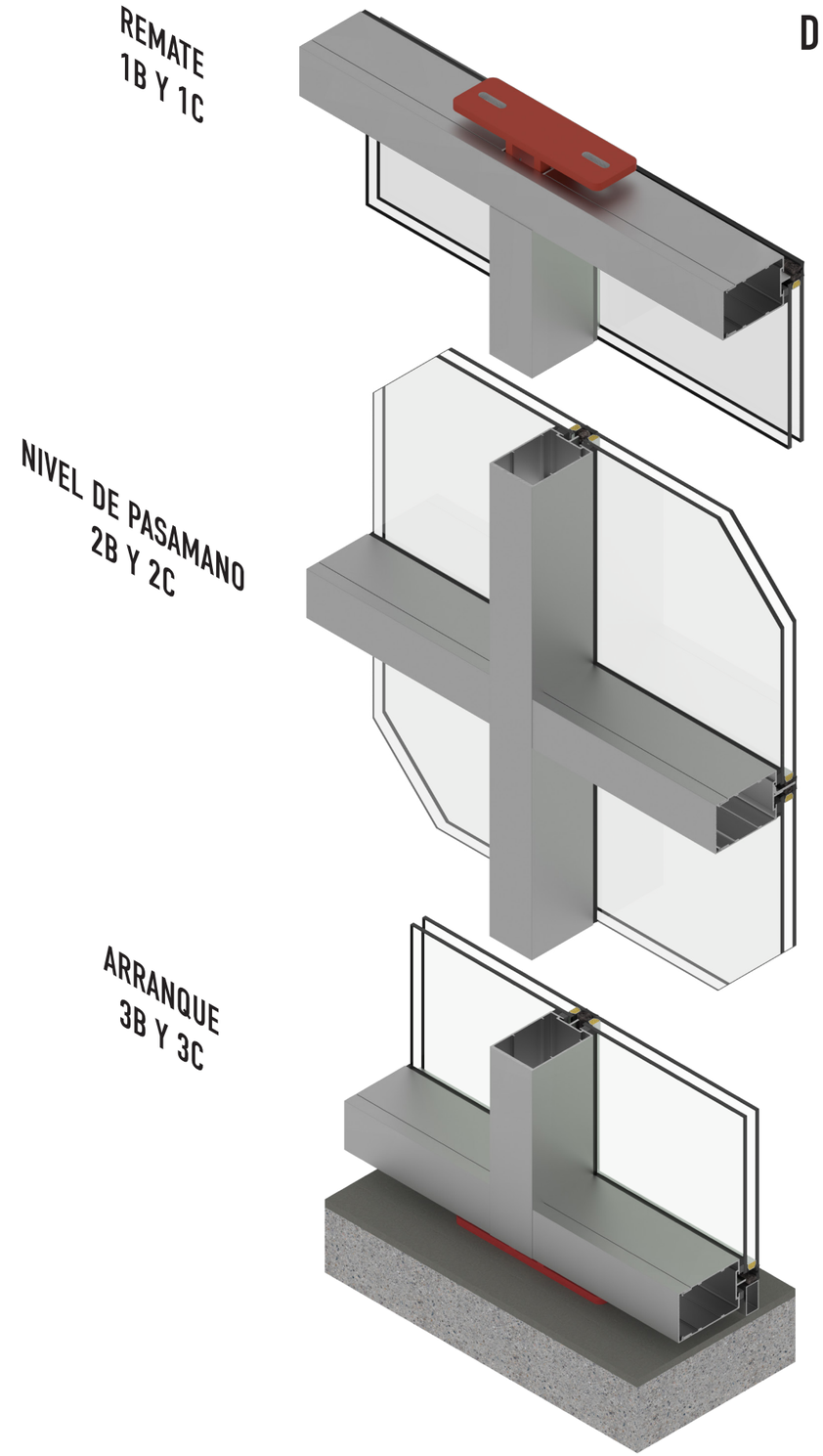

ANCLA CINTA VENTANA

MC-450 AD

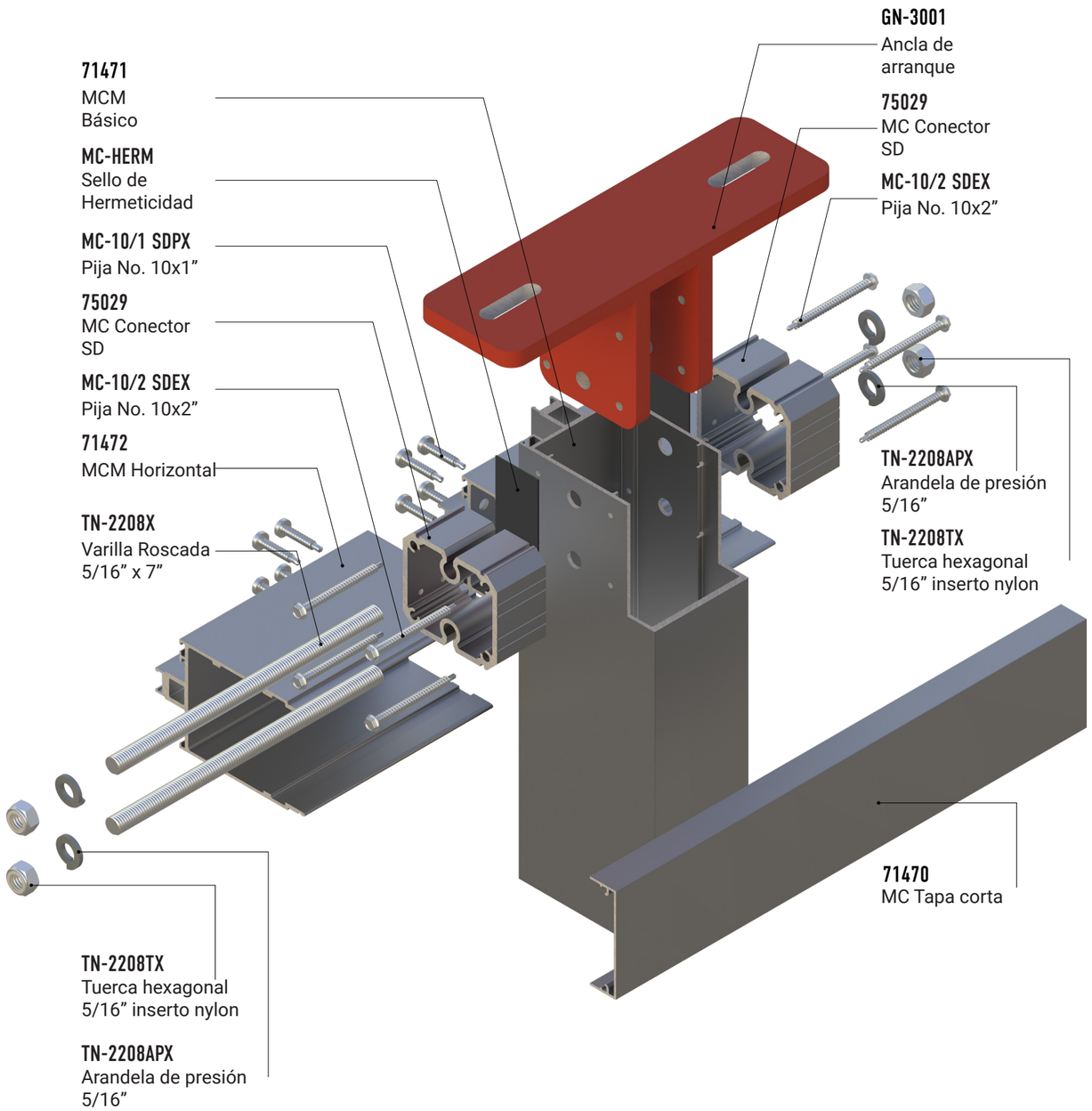

ANCLA CINTA VENTANA

MC-450 AD

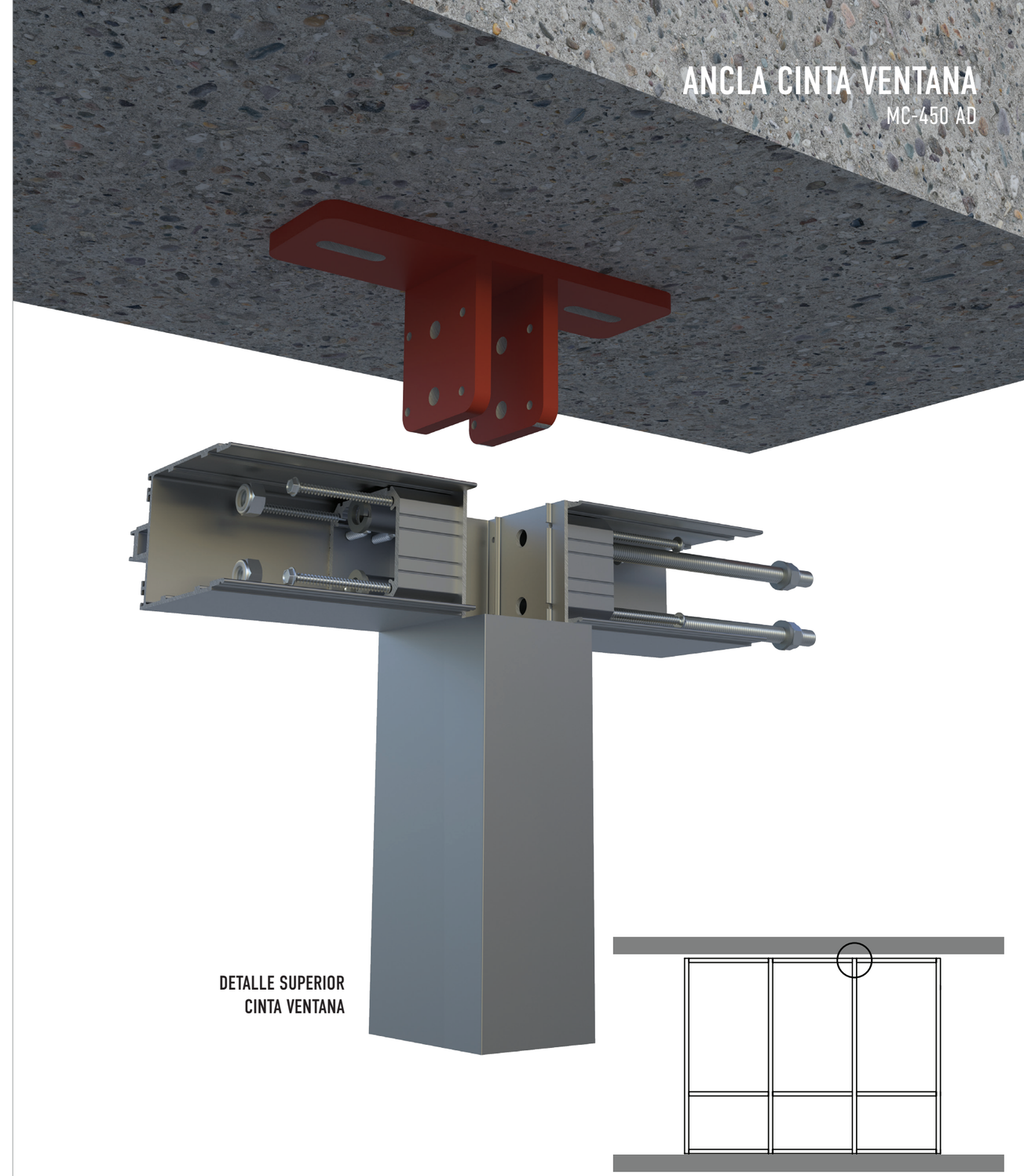

NOTA: La solución presentada es REFERENCIA y no puede cubrir todos los posibles casos de proyectos.
Por eso cada proyecto de MC-450 AD tiene que ser evaluado por el ingeniero estructural.

GRÁFICAS DE RESISTENCIA

MC-450 AD

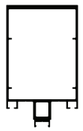

MCM BÁSICO
71471
Ixx: 136.17 cm^4

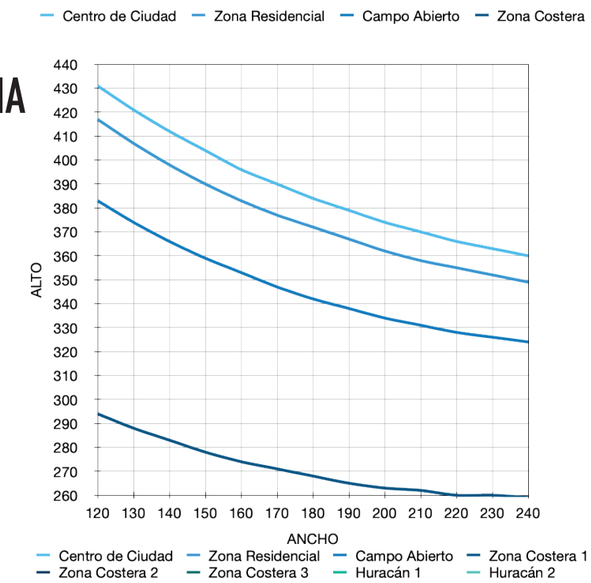

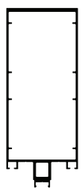

MCM BÁSICO
71521
Ixx: 356.03 cm^4

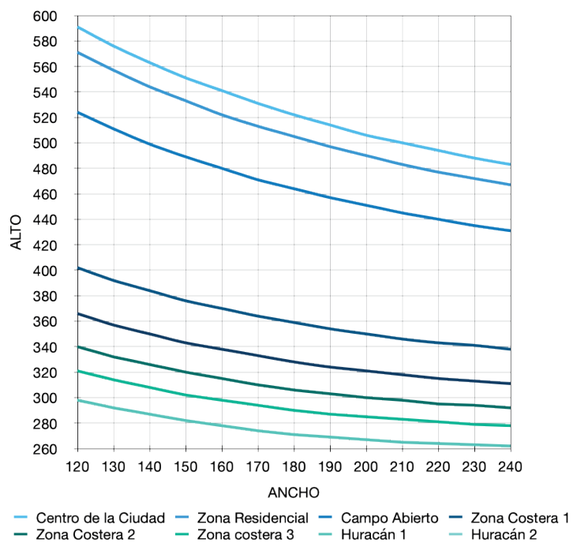

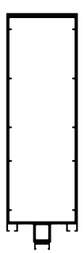

MCM BÁSICO
71526
Ixx: 890.39 cm^4

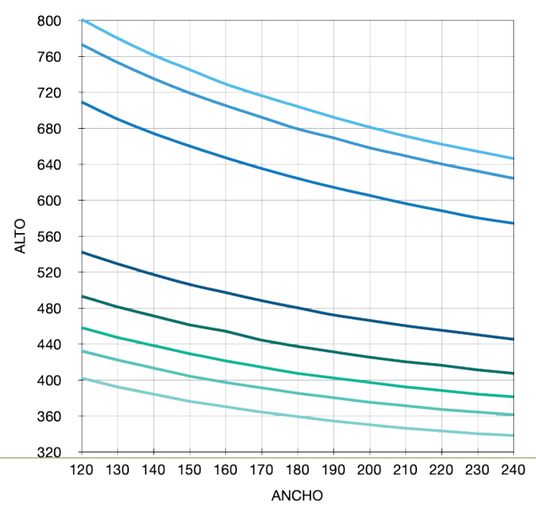

GRÁFICAS DE RESISTENCIA

MC-450 AD

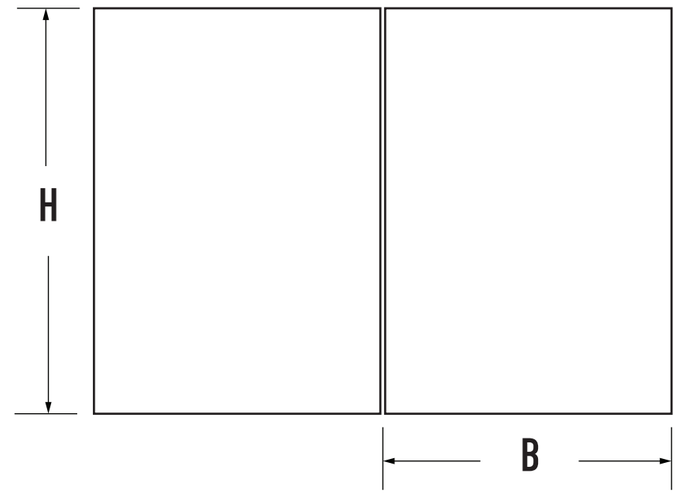

Zonas			
Curva	**Carga de Diseño (Kg/m^2)**	**Velocidad de viento Km/h**	**Zona**
A	45	80	Centro de la Ciudad
B	50	90	Zona Residencial
C	65	120	Campo abierto
D	145	160	Zona Costera
E	195	180	
F	245	220	Zona Costera
G	300	250	Huracán
H	365	300	

GRÁFICAS DE RESISTENCIA

MC-450 AD

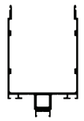

MCM HORIZONTAL
71472
Ixx: 54.90 cm ^{4}

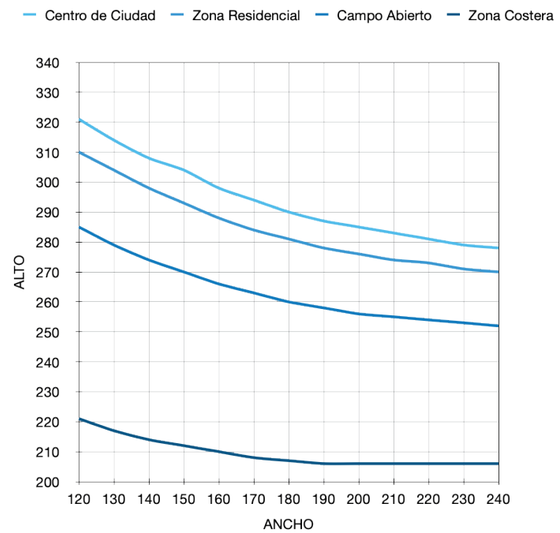

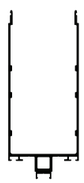

MCM HORIZONTAL
71520
Ixx: 190.40 cm^4

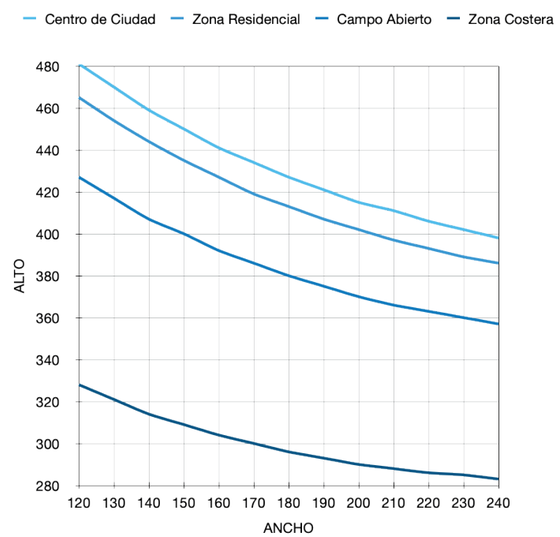

GRÁFICAS DE RESISTENCIA

MC-450 AD

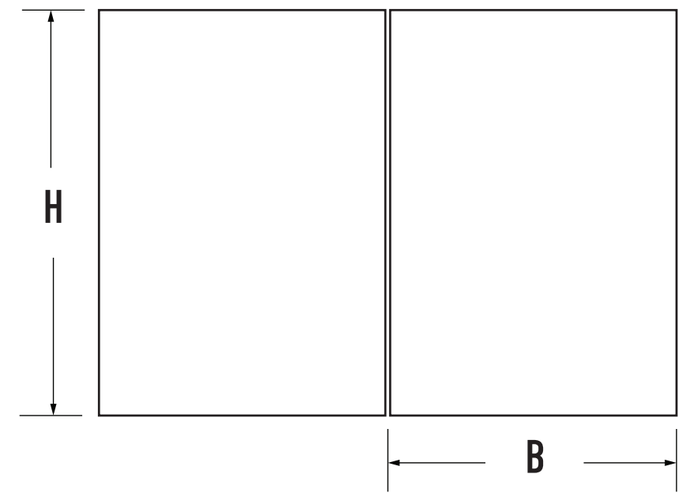

Zonas			
Curva	**Carga de Diseño (Kg/m^2)**	**Velocidad de viento Km/h**	**Zona**
A	45	80	Centro de la Ciudad
B	50	90	Zona Residencial
C	65	120	Campo abierto
D	145	160	Zona Costera
E	195	180	
F	245	220	Zona Costera
G	300	250	Huracán
H	365	300	

GLOSARIO DE PERFILES

MC-450 AD

CLAVE	FIGURA	SUP. ANOD.	SUP. EXPUESTA	LARGO STD	PIEZAS X ATADO
71515		42.26	32.62	6.10	1
71516		35.93	28.63	6.10	2
71517	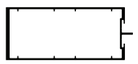	46.12	39.07	6.10	1
71518	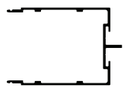	53.10	18.60	6.10	2
71519	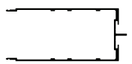	72.89	28.79	6.10	2
71520		76.57	24.90	6.10	2
71521	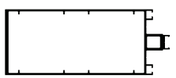	51.60	34.94	6.10	2
71522		40.47	19.83	6.10	4
71523	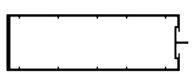	56.28	49.28	6.10	1
71524		41.48	20.5	6.10	4
71525	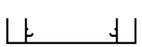	32.87	12.68	6.10	6
71526	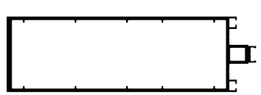	61.79	45.13	6.10	1
71527		10.86	4.09	6.10	16
71528	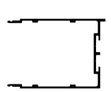	52.13	19.48	6.10	2

GLOSARIO DE PERFILES

MC-450 AD

CLAVE	FIGURA	SUP. ANOD.	SUP. EXPUESTA	LARGO STD	PIEZAS X ATADO
71383		21.83	0.00	6.10	6
71470		21.41	9.89	6.10	10
71471	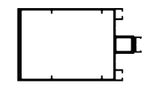	75.42	25.42	6.10	2
71472	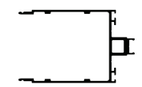	60.29	15.27	6.10	2
71643		13.31	9.09	6.10	10
71644		21.53	15.38	6.10	6
71645	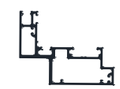	27.62	20.89	6.10	4
71646	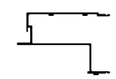	50.28	20.57	6.10	2
75029		29.15	0.00	6.10	2
75030		22.50	0.00	6.10	6
75038	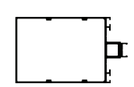	40.27	34.98	6.10	2
75039		9.090	0.00	3.66	18

GLOSARIO DE PERFILES

MC-450 AD

CLAVE	FIGURA	SUP. ANOD.	SUP. EXPUESTA	LARGO STD	PIEZAS X ATADO
01433		7.47	7.47	6.0	72
28681		17.35	2.13	6.10	12
11124		10.16	10.16	6.10	32
12428		10.00	8.19	6.10	22
11031		5.08	5.08	6.10	40
00569		12.7	6.35	3.66	25
62515		11.43	11.43	6.10	12
18490		12.06	12.06	3.66	14
01202		5.40	5.40	3.66	40

RESPONSABILIDAD
Los datos indicados y los métodos de cálculo son proporcionados por CUPRUM SA. de CV. como una guía únicamente. La información proporcionada en este catálogo no sustituye todas las regulaciones aplicables: normas, códigos de construcción nacionales o regionales.

Las condiciones específicas y detalles técnicos de cada proyecto en particular deben tomarse en consideración. La elección correcta de todos los elementos, así como cualquier requisito especial con respecto a la estabilidad de la estructura, debe siempre ser considerada por el ingeniero estructurista responsable del proyecto.

Las soluciones presentadas en estas páginas son indicativas y no pueden cubrir todos los posibles casos de proyecto. Por eso cada proyecto tiene que ser evaluado por el ingeniero estructurista a cargo, teniendo en cuenta las características específicas, como las condiciones climáticas, ubicación, orientación, etc.

CUPRUM SA. de CV. no se responsabiliza por los cálculos y conclusiones realizadas con base en la información presentada en este documento. Todos los cálculos y especificaciones deben ser estimados, avalados y garantizados por un arquitecto, ingeniero, o persona jurídica autorizada por la ley para tales actividades.

DERECHOS DE AUTOR

Copyright © | Edición 2023 CUPRUM SA. de CV. (última actualización, febrero 2023)

El diseño, la estructura y el contenido de este catálogo están sujetos a derechos de autor y los derechos exclusivos pertenecen a CUPRUM SA. de CV. Modificar, copiar, publicar, vender o licenciar cualquier parte o la totalidad del contenido de este catálogo está estrictamente prohibido sin el permiso de CUPRUM SA. de CV. Cualquier uso no autorizado del contenido puede violar los derechos de autor u otras leyes.

DESCARGO DE RESPONSABILIDAD

CUPRUM SA. de CV. no se responsabiliza por errores tipográficos, imprecisiones técnicas y posibles cambios del contenido de este catálogo. Antes de comenzar el proceso de fabricación, es altamente recomendable ponerse en contacto con el departamento de asesoría técnica de CUPRUM con el fin de brindarle información actualizada.

ASESORÍA PROFESIONAL

-Diseño de sistemas estructurales convencionales y a medida.
-Innovación en ingeniería en el campo del muro cortina, domos y sistema de ventilación.
-Consultoría profesional y consejos técnicos provisto por nuestro equipo de ingeniería con vasta experiencia en el campo de extrusiones así como en la ingeniería de sistemas arquitectónicos.
-Capacitación, soporte técnico y auditorías en sitio
-Ingeniería de alta calidad que garantiza ofrecer las mejores soluciones de acuerdo con las características específicas de cada proyecto.
-Generación de documentos de ingeniería y cálculos estructurales

ADVERTENCIA:

SE REQUIERE CAPACITACION PARA EL CORRECTO ARMADO DE LA LINEA.